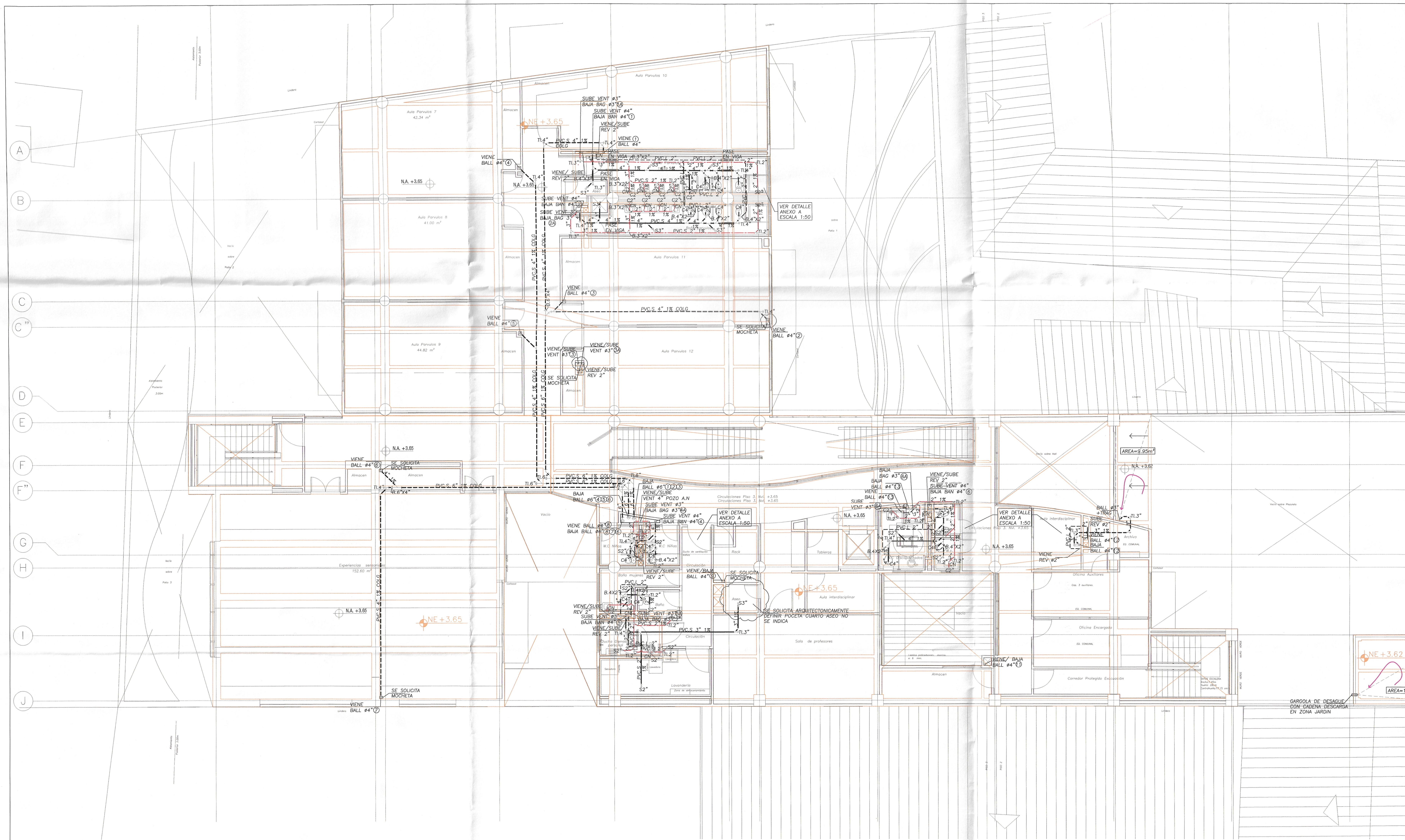

PLANTA PISO 2 (N+3.65)
Desagues
Escala 1:100

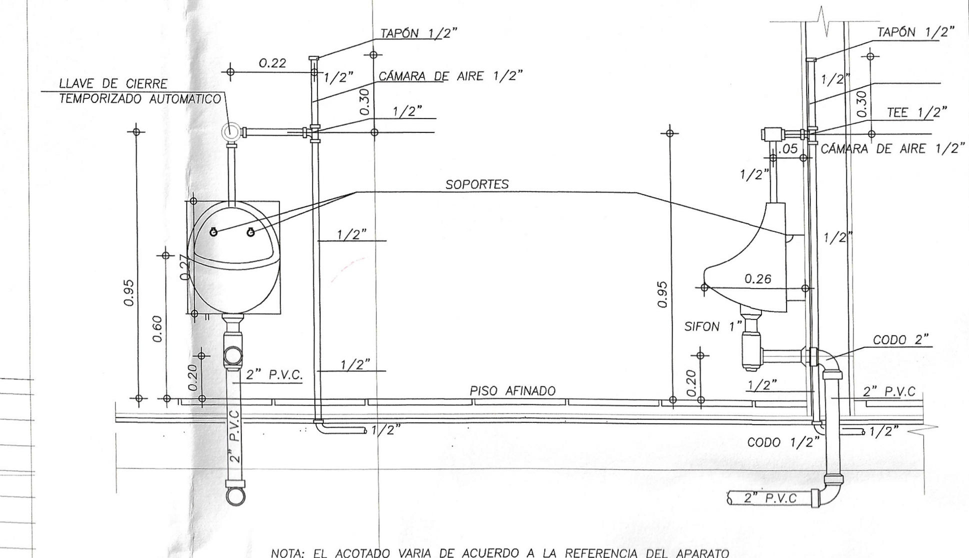

NOTA: EL ACOTADO VARIA DE ACUERDO A LA REFERENCIA DEL APARATO

DETALLE CONEXION ORINAL
LINEA INFANTIL
Sin Escala

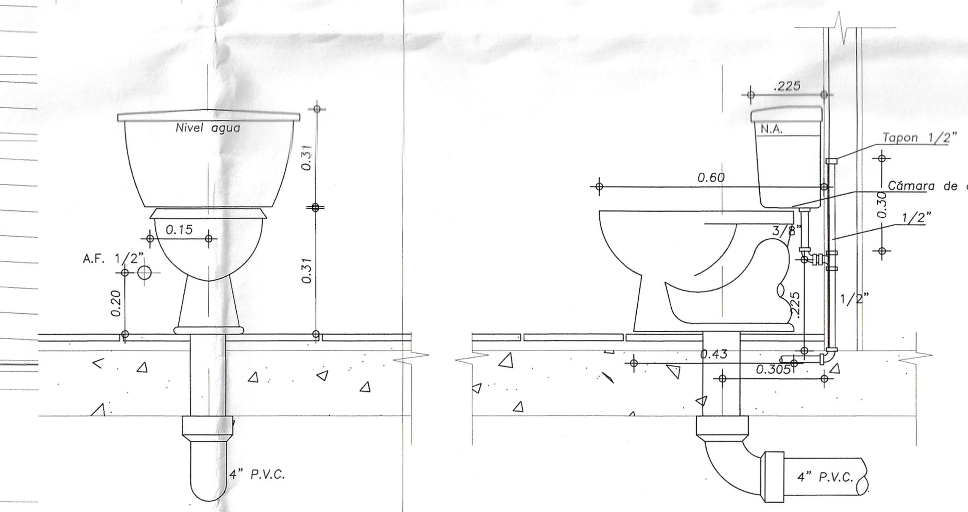

NOTA: EL ACOTADO VARIA DE ACUERDO A LA REFERENCIA DEL APARATO

DETALLE CONEXION SANITARIO
LINEA INFANTIL
Sin Escala

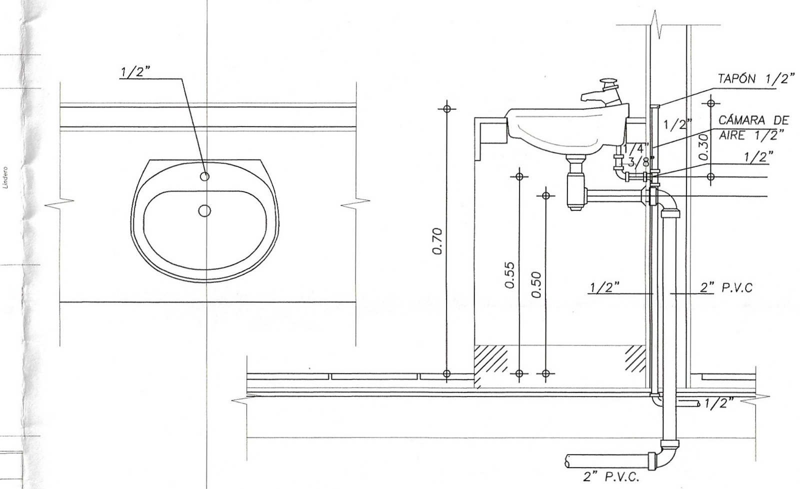

DETALLE CONEXION LAVAMANOS
LINEA INFANTIL
Sin Escala

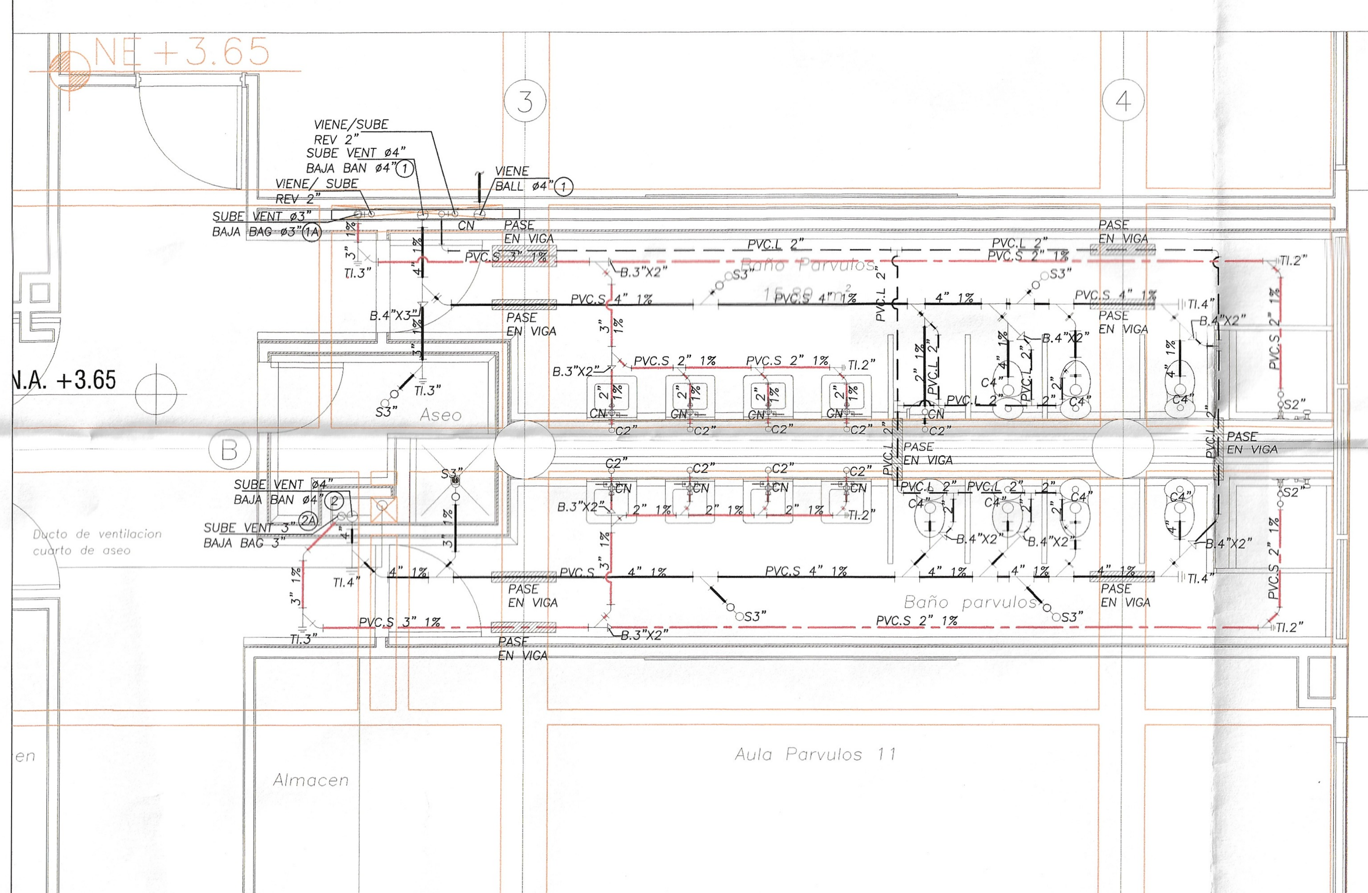

PLANTA PISO 2 (BAÑOS PARVULOS)
Escala 1:50

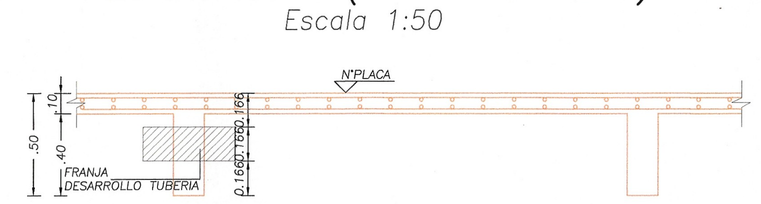

DETALLE FRANJA DESARROLLO DE TUBERIA
Sin Escala

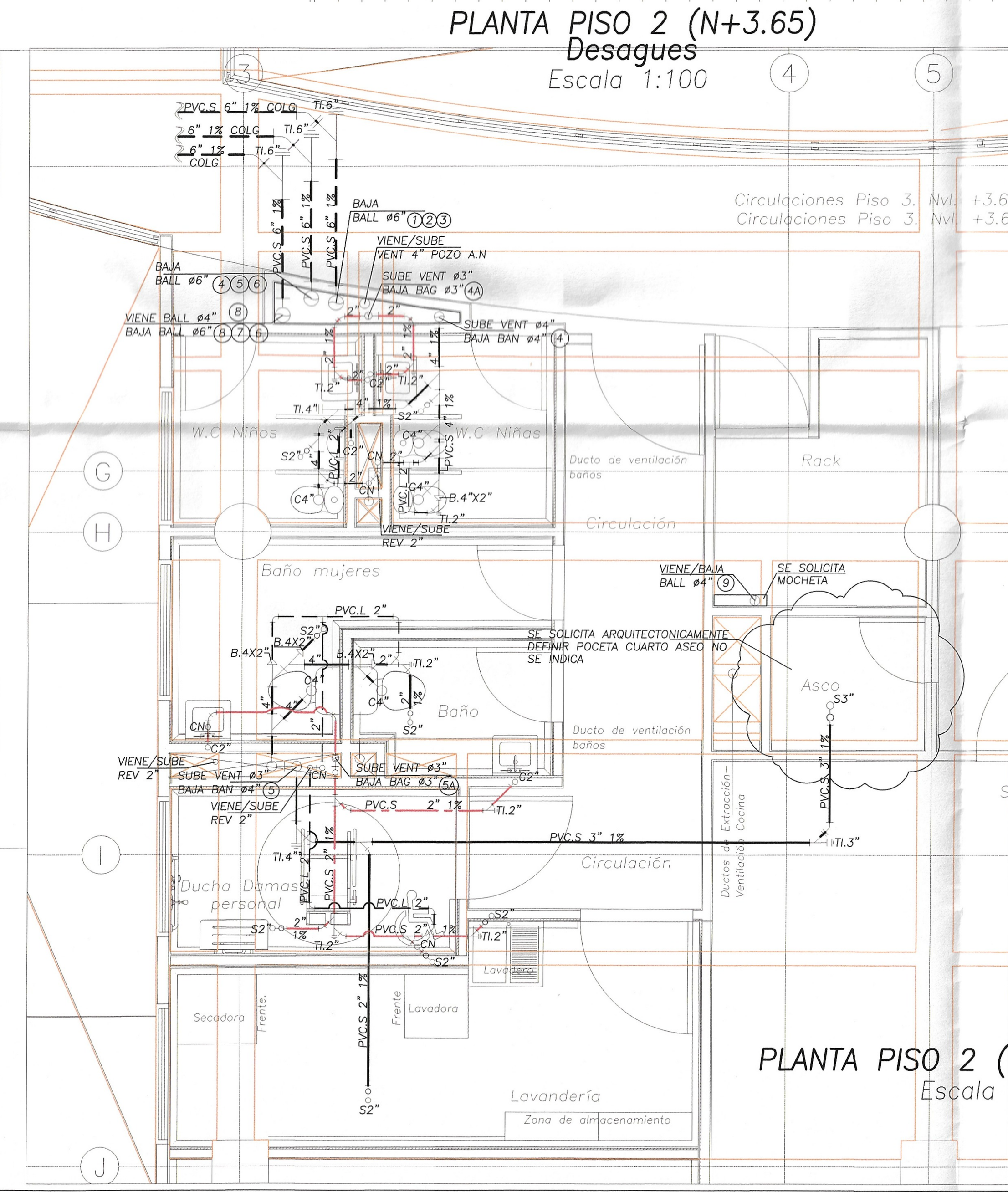

PLANTA PISO 2 (BAÑOS CIRCULACION)
Escala 1:50

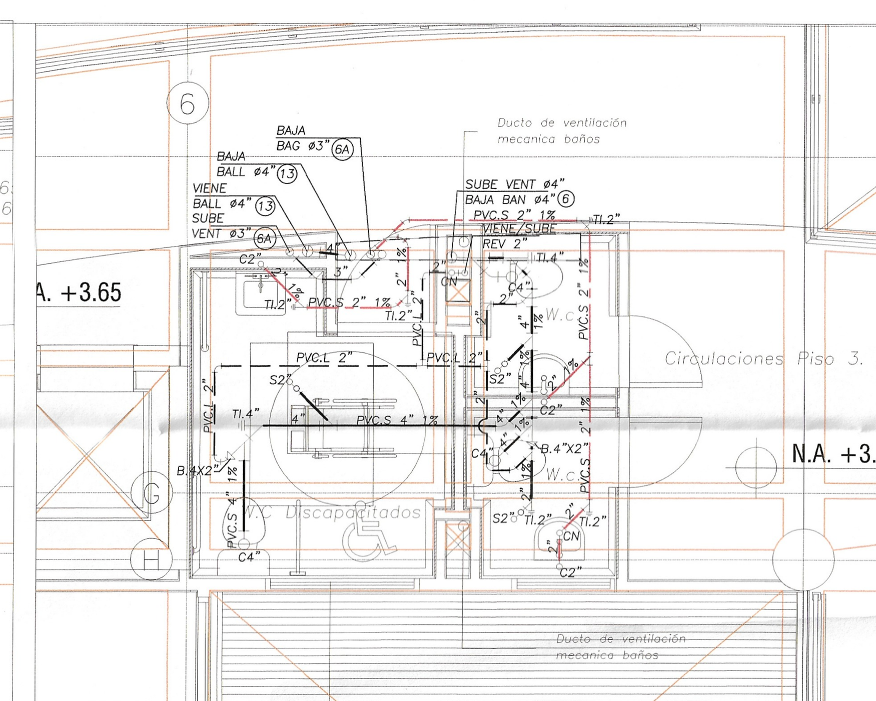

PLANTA PISO 2 (BAÑOS CIRCULACION)
Escala 1:50

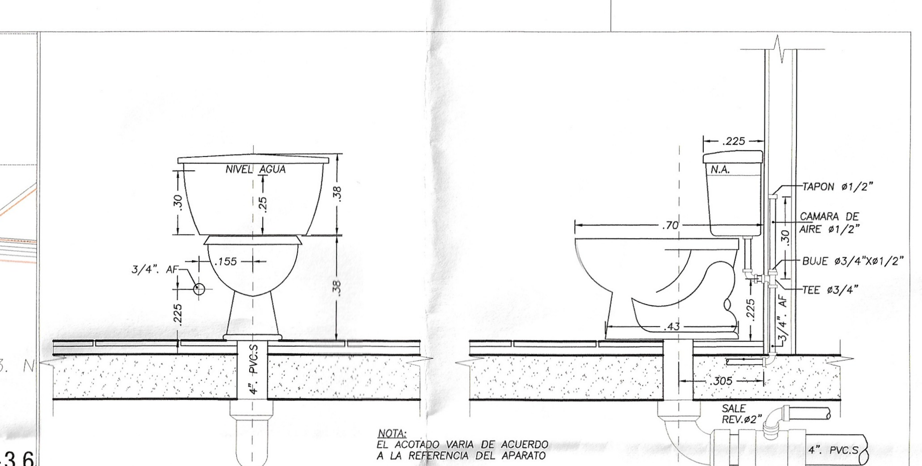

NOTA: EL ACOTADO VARIA DE ACUERDO A LA REFERENCIA DEL APARATO

DETALLE CONEXION SANITARIO
LINEA ADULTOS
Sin Escala

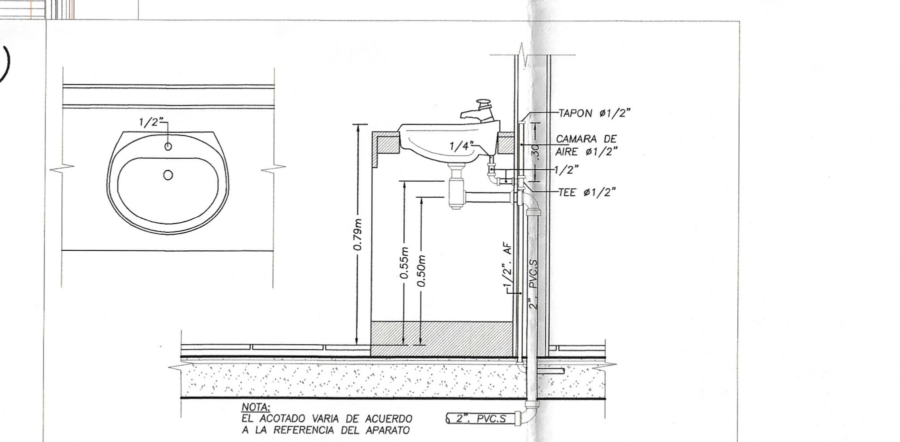

NOTA: EL ACOTADO VARIA DE ACUERDO A LA REFERENCIA DEL APARATO

DETALLE CONEXION LAVAMANOS
LINEA ADULTOS
Sin Escala

CONVENCIONES

- REGISTRO
- CHEQUE
- UNIVERSAL
- A.F. — AGUA FRIA
- A.F.T. — AGUA FRIA TRATADA
- A.C. — AGUA CALIENTE
- B.A.F.G. — BAJANTE AGUA FRIA GRAVEDAD
- B.A.F.P. — BAJANTE AGUA FRIA PRESION
- C.A.F.P. — COLUMNA AGUA FRIA PRESION
- C.A.F.I. — COLUMNA AGUA INCENDIO
- B.A.F.I. — BAJANTE AGUA FRIA INCENDIO
- A.F.S. — AGUA FRIA SERVICIOS
- LL.M. — LLAVE MANGUERA
- MED — MEDIDOR
- AGUA FRIA
- AGUA FRIA TRATADA
- AGUA CALIENTE
- Ø — DIAMETRO
- A.N. — AGUAS NEGRAS
- A.LL. — AGUAS LLUVIAS
- B.A.N.I. — BAJANTE AGUA NEGRAS N. 1
- B.A.G.I. — BAJANTE AGUA GRISES N. 1
- B.A.LL.I. — BAJANTE AGUA LLUVIAS N. 1
- VENT.I. — VENTILACION N. 1
- REV. — REVENTILACION
- TUB.PVC.S — TUBERIA PVC. SANITARIA
- TUB.PVC.L — TUBERIA PVC. LIVIANA
- C.I. — CAJA DE INSPECCION
- AGUAS NEGRAS
- AGUAS GRISES
- AGUAS LLUVIAS
- AGUA FRIA SERVICIOS
- AGUA FRIA RIEGO
- AGUA INCENDIO
- S.4" — SIFON 4 PULGADAS
- C.4" — CODO 4 PULGADAS
- T.I. — TAPON DE INSPECCION
- C.A.F.S. — COLUMNA AGUA FRIA SERVICIOS
- G.I. — GABINETE DE INCENDIO
- C.N. — CAMBIO DE NIVEL
- L.M. — LAVAMANOS
- L.P. — LAVAPLATOS
- FILTRO DRENAJE

PLANO No. HID-JI-03
PLANCHA No. HID-JI-03 DE HID-JI-08

ALCALDIA MAYOR DE BOGOTA D.C.
Secretaría de INTEGRACIÓN SOCIAL

NOMBRE DE PROYECTO
JARDIN INFANTIL BERTHA RODRIGUEZ RUSS LAS CRUCES

DEPARTAMENTO
BOGOTA D.C - SANTAFE

DIRECCIÓN
Cra 7 # 1 - 57 - Las Cruces

USO
Dotacional Equipamiento Colectivo de Bienestar Social - C.D.I
Escala Zonal

CONTRATO No. 7832
"REALIZAR LAS CONSULTORIAS POR GRUPOS PARA LA ACTUALIZACION, AJUSTES Y/O ELABORACIÓN DE LOS ESTUDIOS, DISEÑOS, OBTENCIÓN DE PERMISOS, APROBACIONES Y LICENCIAS DE CONSTRUCCIÓN Y/O URBANISMO DE CUATRO 4 JARDINES INFANTILES EN LA CIUDAD DE BOGOTÁ D.C. GRUPO No. 3 JARDIN INFANTIL BERTHA RODRIGUEZ RUSSI"

CONTRATISTA -CONSULTORIA
GUSTAVO PALACIOS RUBIANO
MAT. No:12385CND

DIRECTORA DE CONSULTORIA
NIDIA YOLANDA PABON TRIANA
MAT. No:25202100482CND

DISEÑO HIDRAULICO
CONSULTORIA
BYC INGENIEROS HIDRAULICOS SAS
ING. OLGA LUCIA BAUTISTA MOLINA
MAT. No: 25202-82983 CND

DIRECTORA DE INTERVENTORIA
ARQ. JHON MAURICIO MANCO HERNANDEZ
MAT. No:25700057836CND

Vo. Bo. PAR INTERVENTORIA
INTERVENTORIA
ING. WILLIAM WILCHES RODRIGUEZ
MAT. No: 25202114195CND

LOCALIZACIÓN

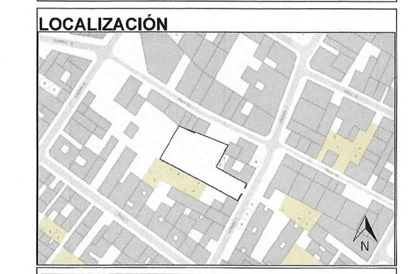

VERSIÓN	DETALLES

INDICADORES

CONTIENE
PLANTA SEGUNDO PISO Desagues

NOMBRE DEL ARCHIVO

ESCALA	FECHA
INDICADA	17 JULIO 2018

PLANO No. HID-JI-03
PLANCHA No. HID-JI-03 DE HID-JI-08

ROTULO EN BASE A: GUIA Y ESTANDARES PARA EL DESARROLLO GRAFICO DEL PROYECTO - ELABORADO POR: PHILIP WEISS SALAS
Consejo Profesional Nacional de Arquitectura y sus Profesiones Auxiliares - Sociedad Colombiana de Arquitectos - Asociacion Colombiana de Facultades de Arquitectura