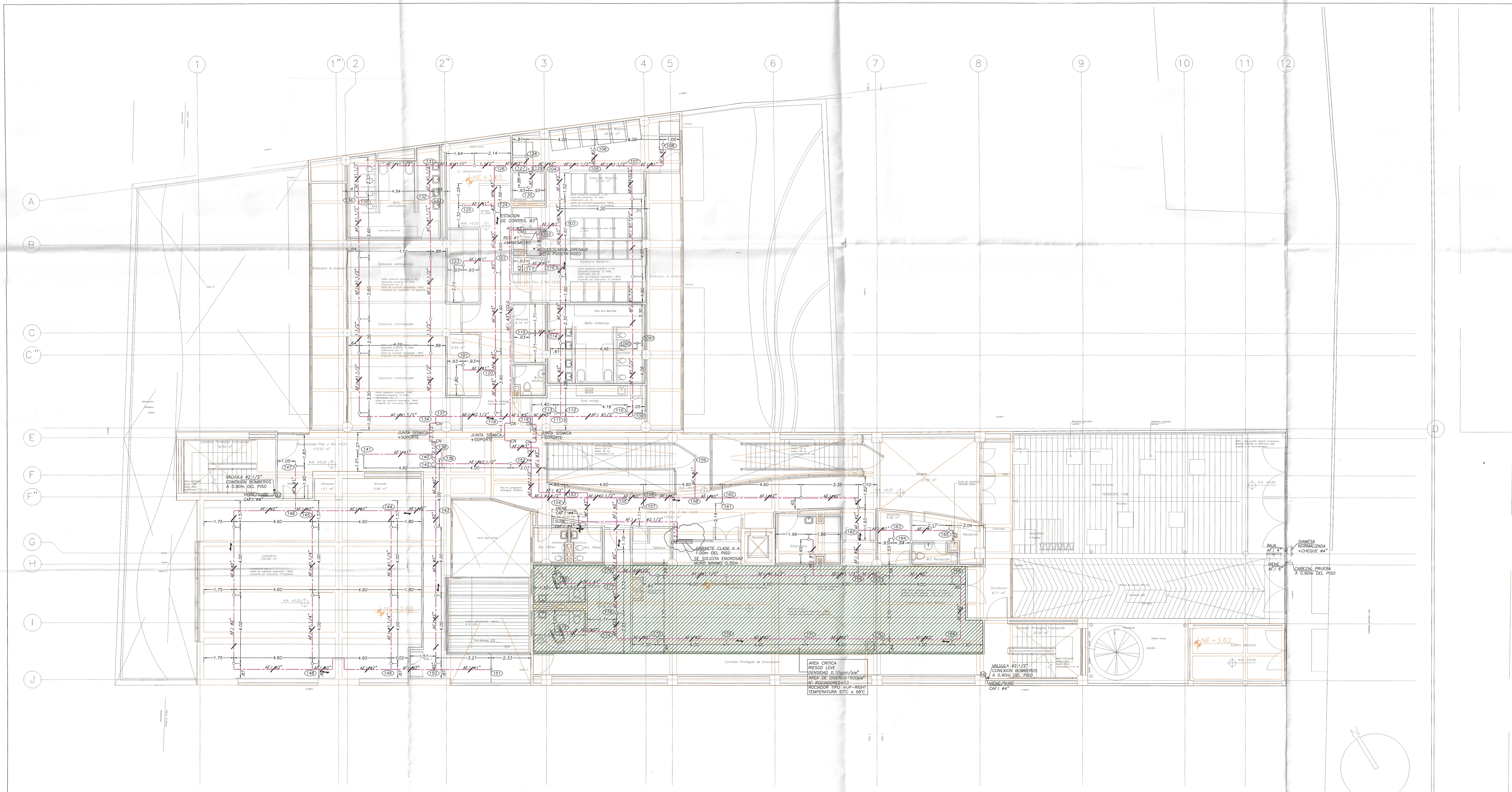

PLANTA PISO 1
Escala 1:100

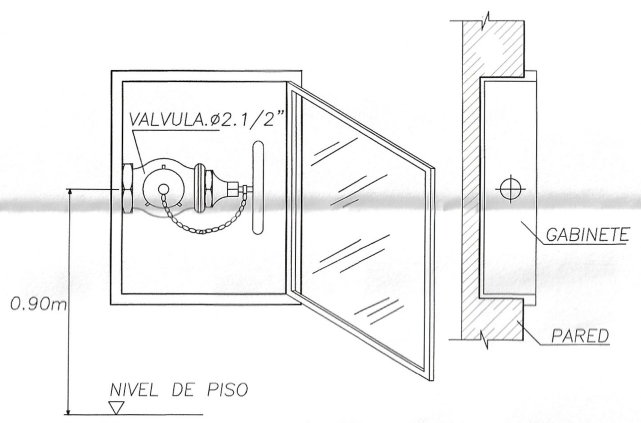

DETALLE VALVULA CONEXION BOMBEROS
Sin Escala

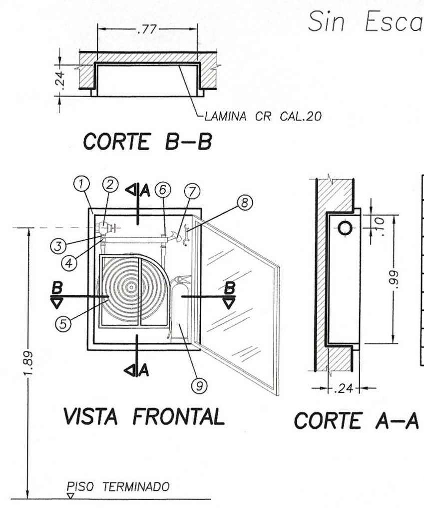

#	DESCRIPCION
1	GABINETE 99X77X24
2	VALVULA HEMBRA-HEMBRA 1-1/2"
3	NIPLE 1-1/2"
4	SOPORTE DE PERCHA
5	MANGUERA 1-1/2"X100Pies
6	BOQUILLA CHORRO Y NIEBLA 1-1/2"
7	HACHA PICO 4-1/2 Lbs
8	LLAVE SPANNER
9	EXTINTOR 10 Lbs

DETALLE GABINETE CLASE II
Sin Escala

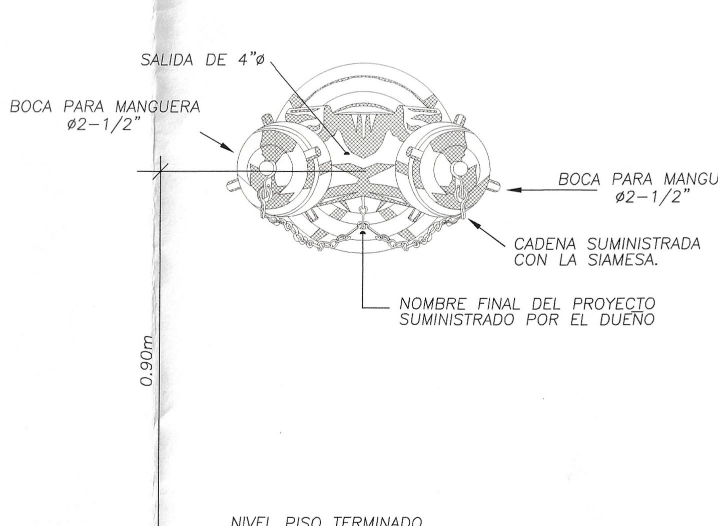

DETALLE SIAMESA NORMALIZADA
Sin Escala

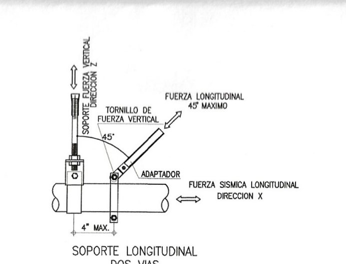

DETALLE SOPORTERIA
Sin Escala

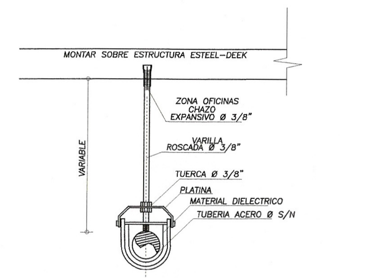

DETALLE SOPORTERIA
Sin Escala

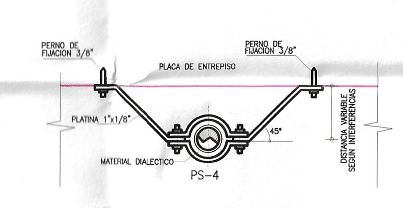

DETALLE SOPORTERIA
Sin Escala

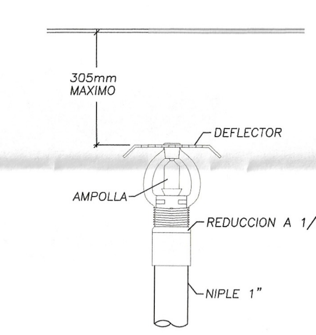

UP-RIGHT SPRINKLER
Sin Escala

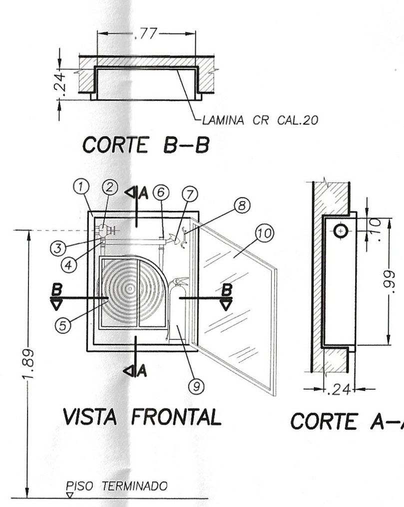

#	DESCRIPCION
1	GABINETE 99X77X24
2	VALVULA HEMBRA-HEMBRA 1-1/2" CON VALVULA RESTRICTORA DE PRESIÓN
3	NIPLE 1-1/2"
4	SOPORTE DE PERCHA
5	MANGUERA 1-1/2"X100Pies
6	BOQUILLA CHORRO Y NIEBLA 1-1/2"
7	HACHA PICO 4-1/2 Lbs
8	LLAVE SPANNER
9	EXTINTOR 10 Lbs
10	VIDRIO DE SEGURIDADA

DETALLE GABINETE CLASE II
Sin Escala

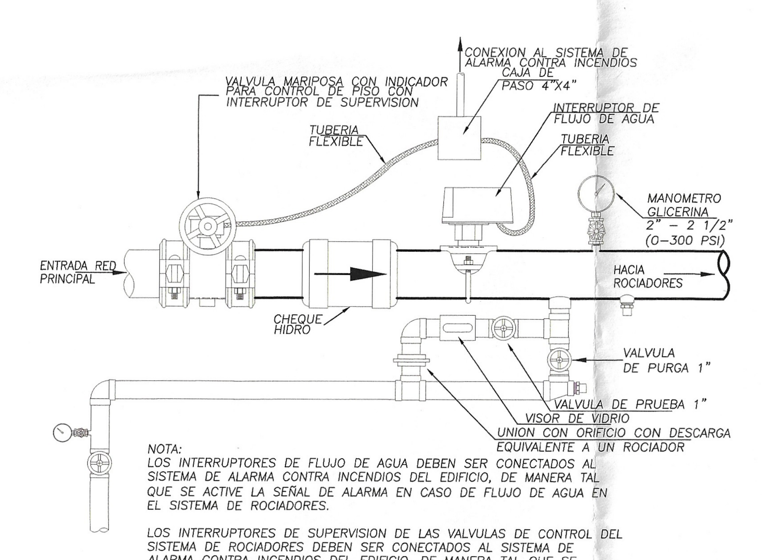

NOTA:
LOS INTERRUPTORES DE FLUJO DE AGUA DEBEN SER CONECTADOS AL SISTEMA DE ALARMA CONTRA INCENDIOS DEL EDIFICIO, DE MANERA TAL QUE SE ACTIVE LA SEÑAL DE ALARMA EN CASO DE FLUJO DE AGUA EN EL SISTEMA DE ROCIADORES.

LOS INTERRUPTORES DE SUPERVISION DE LAS VALVULAS DE CONTROL DEL SISTEMA DE ROCIADORES DEBEN SER CONECTADOS AL SISTEMA DE ALARMA CONTRA INCENDIOS DEL EDIFICIO, DE MANERA TAL QUE SE ACTIVE LA SEÑAL DE ALARMA EN CASO DE QUE SE CIERREN O SE MANIPULEN.

DETALLE ESTACION DE CONTROL Ø3"
Sin Escala

CONVENCIONES

- EXTINTOR TIPO K
- EXTINTOR A BASE SE DIOXIDO DE CARBONO
- RISER
- VALVULA OS&Y
- VAL. MARIPOSA CON SWITCH INDICADOR
- CHEQUE
- MEDIDOR DE CAUDAL
- BOMBA INCENDIO CON MOTOR
- CABEZAL DE PRUEBAS
- SENSOR DE FLUJO
- ROCIADOR UPRIGHT
- ROCIADOR PENDENT
- ROCIADOR SIDE WALL K=5.6
- ROCIADOR SIDE WALL K=8.1 LARGO ALCANCE
- TUBERIA O RAMAL DE ROCIADORES
- SOPORTE TUBERIA SENCILLO
- SOPORTE 2 VIAS
- SOPORTE 4 VIAS
- SOPORTE SISMICO

NOTAS

1. LA MODULACION DE LOS ROCIADORES INDICADA EN PLANOS DE DISEÑO DEBERA SER COORDINADA CON LOS SISTEMAS DE ILUMINACION, CIELO-FALSO EVITANDO CRUCES CON DEMAS INFRAESTRUCTURAS.
2. ES DE SUMA IMPORTANCIA RESPETAR LAS DISTANCIAS INDICADAS EN PLANOS DE LOS ROCIADORES CON RESPECTO A MUROS LATERALES, COLUMNAS Y ENTRE ESTOS MISMOS PARA NO AFECTAR LAS CONDICIONES INICIALES DE DISEÑO.
3. LA TUBERIA UTILIZADA EN LOS SISTEMAS DE ROCIADORES AUTOMATICOS DEBE ESTAR ACORDE CON LO ESPECIFICADO EN LA NORMA NFPA-13 SIENDO LISTADA UL-FM.
4. EL EQUIPO DE RED CONTRA INCENDIO DEBERA CUMPLIR LO DISPUESTO EN LA NORMA NFPA-20 (listado).
5. ES RESPONSABILIDAD DEL CONSTRUCTOR E INSTALADOR VERIFICAR EN SITIO QUE LAS CONDICIONES ARQUITECTONICAS DEL DISEÑO SE CUMPLAN CONFORME PLANOS, REPLANTEANDO EN SITIO DISTANCIAS DE ROCIADORES Y TUBERIAS CONFORME LA ESTRUCTURA DEL PISO SUPERIOR.
6. EL SISTEMA DE PROTECCION CON ROCIADORES AUTOMATICOS DEBERA SER COORDINADO CON EL ESPECIALISTA DE SEGURIDAD.
7. LA ESTACION DE CONTROL PARA EL SISTEMA DE ROCIADORES AUTOMATICOS DEBERA SER ENLASADA AL SISTEMA DE SEGURIDADA Y MONITOREO A CARGO DEL INGENIERO DE SEGURIDAD.

PLANO No.	PLANCHA No.
INC-JI-02	INC-JI-02 DE INC-JI-03

ALCALDIA MAYOR DE BOGOTA D.C
Secretaría de INTEGRACIÓN SOCIAL
Alcaldía Mayor de Bogotá D.C

NOMBRE DE PROYECTO
JARDIN INFANTIL BERTHA RODRIGUEZ RUSS LAS CRUCES

DEPARTAMENTO
BOGOTA D.C - SANTAFE

DIRECCIÓN
Cra 7 # 1 - 57 - Las Cruces

USO
Dotacional Equipamiento Colectivo de Bienestar Social - C.D.I
Escala Zonal

CONTRATO No. 7832
"REALIZAR LAS CONSULTORIAS POR GRUPOS PARA LA ACTUALIZACION, AJUSTES Y/O ELABORACIÓN DE LOS ESTUDIOS, DISEÑOS, OBTENCIÓN DE PERMISOS, APROBACIONES Y LICENCIAS DE CONSTRUCCIÓN Y/O URBANISMO DE CUATRO 4 JARDINES INFANTILES EN LA CIUDAD DE BOGOTÁ D.C. GRUPO No. 3 JARDIN INFANTIL BERTHA RODRIGUEZ RUSSI"

JODY'N ALACIOS

CONTRATISTA -CONSULTORIA
GUSTAVO PALACIOS RUBIANO
MAT. No:12385CND

DIRECTORA DE CONSULTORIA
NIDIA YOLANDA PABON TRIANA
MAT. No:25202100482CND

DISEÑO HIDRAULICO
CONSULTORIA
BYC INGENIEROS HIDRAULICOS SAS

ING. OLGA LUCIA BAUTISTA MOLINA
MAT. No: 25202-82983 CND

DIRECTORA DE INTERVENTORIA
ARQ. JHON MAURICIO MANCO HERNANDEZ
MAT. No:25700057836CND

Vo. Bo. PAR INTERVENTORIA
INTERVENTORIA

ING. WILLIAM WILCHES RODRIGUEZ
MAT. No: 25202114195CND

LOCALIZACIÓN

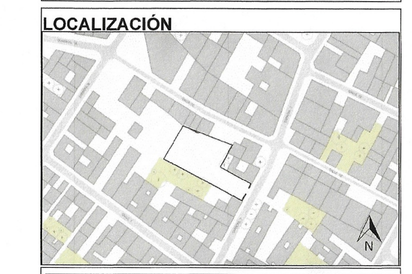

VERSIÓN	DETALLES
10-AGOS-2018	ACTUALIZACION ROPAS Y TANQUE AGUA INCENDIO

INDICADORES

CONTIENE
PLANTA SOTANO 1
Incendio

NOMBRE DEL ARCHIVO
HID-DESAGUES-DWG

ESCALA	FECHA
INDICADA	17 JULIO 2018

PLANO No.	PLANCHA No.
INC-JI-02	INC-JI-02 DE INC-JI-03

Consejo Profesional Nacional de Arquitectura y sus Profesiones Auxiliares - Sociedad Colombiana de Arquitectos - Asociacion Colombiana de Facultades de Arquitectura
ROTULO EN BASE A: GUIA Y ESTANDARES PARA EL DESARROLLO GRAFICO DEL PROYECTO - ELABORADO POR: PHILIP WEISS SALAS