A84 — Borde de taludes
Talón o cordón vaciado en concreto a la vista sobre terreno o estructura, dimensión variable según planos, garantizando aristas bien pulidas, color uniforme, sin poros.

B52 — Pavimento en Granulometría Discontinua para Tráfico Peatonal
Superficie en concreto para tránsito peatonal de alta porosidad, con resistencia a la FLEXOTRACCIÓN de 4.0 MPa. Diseñado con una mezcla especial de agregado grueso, materiales cementantes, agua y aditivos. Densidad de agregado ≈ 80 kg/m³. Porcentaje de vacíos entre el 15 % y 30 %. Usado para aplicaciones en superficies de concreto que permitan el paso a través de él de agua proveniente de la precipitación y otras fuentes, reduciendo la escorrentía superficial de un sitio. Recomendación de agregado según GEOTECNIA y pliego de condiciones.

B63 — Subbase Granular
Capa granular localizada entre la subrasante y la base granular en los pavimentos asfálticos, o para soporte a los pavimentos de concreto hidráulico. Compactada con una densidad seca máxima referida al próctor modificado del 100%. Se debe seguir lo dispuesto en el Artículo 320 del Instituto Nacional de Vías INVIAS, año 2013; los materiales que se utilicen como base granular deben cumplir con las granulometrías de los gráficos (INVIAS SBG-1 / INVIAS SBG-2), según recomendación de GEOTECNIA y pliego de condiciones.

B61 — Suelo de mejoramiento
Suelo de mejoramiento para reemplazo de superficie vegetal y soporte de sub base granular. Espesor, densidad y capacidad portante según estudio de suelos y pliego de condiciones.

D5 — Manto Geotexdil Tejido
Manto impermeabilizante de 3mm de espesor elaborado con tela de poliester tejida traslapada. Aplicación en doble capa, traslapo, remates y demás prerrequisitos obligados según diseño hidráulico, recomendaciones del fabricante y de acuerdo a especificaciones generales dadas en pliego de condiciones.

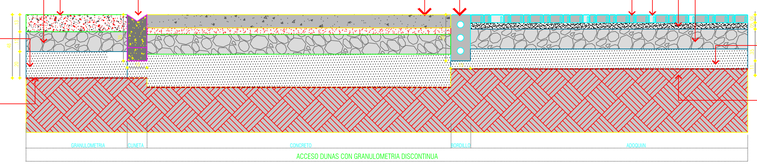

B60 — Piso en mortero
Piso en mortero, concreto reforzado, espesor según detalle específico, acabado con endurecedor de pisos tipo rocktop o equivalente, terminado antideslizante, vaciado en placas cortadas con cortadora para concreto, tratamiento de juntas de contraccion en Sellaloin o equivalente ≈ masilla de acabado tipo latasil de acuerdo a detalle específico y según pliego de condiciones.

B66 — Bordillo rectangular recto BOREC 250-800
Prefabricado en concreto correspondiente a la ficha U40 del MEP. (Andén). Instalación según detalle específico y/o según pliego de condiciones.

B58 — Adoquin en forma de Cuña gris oscuro e=60mm
Adoquin en concreto. dimensiones 10 cm de altura, 5 cm de altura en el lado opuesto ,30 cm de largo, color oscuro pigmentado con agregados de carbón, bajo muestra física aprobada por el arquitecto diseñador. Espesor 60 mm.(Tráfico liviano) Norma NTC 2 017. Instalados según modulación y detalle específico y pliego de condiciones.

B59 — Adoquin en forma de Cuña blanco e=60mm
Adoquin en concreto Blanco. dimensiones 10 cm de altura, 5 cm de altura en el lado opuesto ,30 cm de largo, color Claro vaciado con agregados blancos, bajo muestra física aprobada por el arquitecto diseñador. Espesor 60 mm.(Tráfico liviano) Norma NTC 2 017. Instalados según modulación y detalle específico y pliego de condiciones.

B22 — Base de arena
Base de arena para asiento superficie segmentada tipo adoquines.

B63 — Subbase Granular
Capa granular localizada entre la subrasante y la base granular en los pavimentos asfálticos, o para soporte a los pavimentos de concreto hidráulico. Compactada con una densidad seca máxima referida al próctor modificado del 100%. Se debe seguir lo dispuesto en el Artículo 320 del Instituto Nacional de Vías INVIAS, año 2013; los materiales que se utilicen como base granular deben cumplir con las granulometrías de los gráficos (INVIAS SBG-1 / INVIAS SBG-2), según recomendación de GEOTECNIA y pliego de condiciones.

B61 — Suelo de mejoramiento
Suelo de mejoramiento para reemplazo de superficie vegetal y soporte de sub base granular. Espesor, densidad y capacidad portante según estudio de suelos y pliego de condiciones.

D5 — Manto Geotexdil Tejido
Manto impermeabilizante de 3mm de espesor elaborado con tela de poliester tejida traslapada. Aplicación en doble capa, traslapo, remates y demás prerrequisitos obligados según diseño hidráulico, recomendaciones del fabricante y de acuerdo a especificaciones generales dadas en pliego de condiciones.

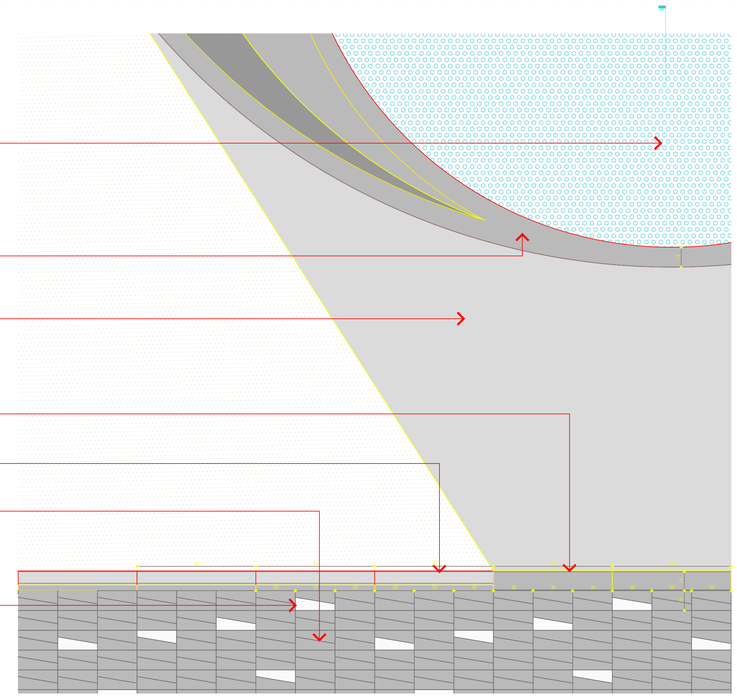

B53 — Piso de Caucho Reciclado
Superficie flexible aglomerada con resina a base de caucho reciclado local. Alta permeabilidad permitiendo evacuación de agua y evitando encharcamientos. Resistente a la abrasión, erosión e intemperie. Aplicación en frio en una capa de 1 a 2 cm de espesor directamente sobre la base granular (según recomendaciones del proveedor). Color, dimensiones, diseños y acabados según detalle específico y según pliego de condiciones.

A84 — Borde de taludes
Talón o cordón vaciado en concreto a la vista sobre terreno o estructura, dimensión variable según planos, garantizando aristas bien pulidas, color uniforme, sin poros.

B60 — Piso en mortero
Piso en mortero, concreto reforzado, espesor según detalle específico, acabado con endurecedor de pisos tipo rocktop o equivalente, terminado antideslizante, vaciado en placas cortadas con cortadora para concreto, tratamiento de juntas de contraccion en Sellaloin o equivalente ≈ masilla de acabado tipo latasil de acuerdo a detalle específico y según pliego de condiciones.

B66 — Bordillo rectangular recto BOREC 250-800
Prefabricado en concreto correspondiente a la ficha U40 del MEP. (Andén). Instalación según detalle específico y/o según pliego de condiciones.

B67 — Bordillo remontable recto BOREM 400-900
Prefabricado en concreto correspondiente a la ficha U40 del MEP. (Andén). Instalación según detalle específico y/o según pliego de condiciones.

B58 — Adoquin en forma de Cuña gris oscuro e=60mm
Adoquin en concreto. dimensiones 10 cm de altura, 5 cm de altura en el lado opuesto ,30 cm de largo, color oscuro pigmentado con agregados de carbón, bajo muestra física aprobada por el arquitecto diseñador. Espesor 60 mm.(Tráfico liviano) Norma NTC 2 017. Instalados según modulación y detalle específico y pliego de condiciones.

B59 — Adoquin en forma de Cuña blanco e=60mm
Adoquin en concreto Blanco. dimensiones 10 cm de altura, 5 cm de altura en el lado opuesto ,30 cm de largo, color Claro vaciado con agregados blancos, bajo muestra física aprobada por el arquitecto diseñador. Espesor 60 mm.(Tráfico liviano) Norma NTC 2 017. Instalados según modulación y detalle específico y pliego de condiciones.

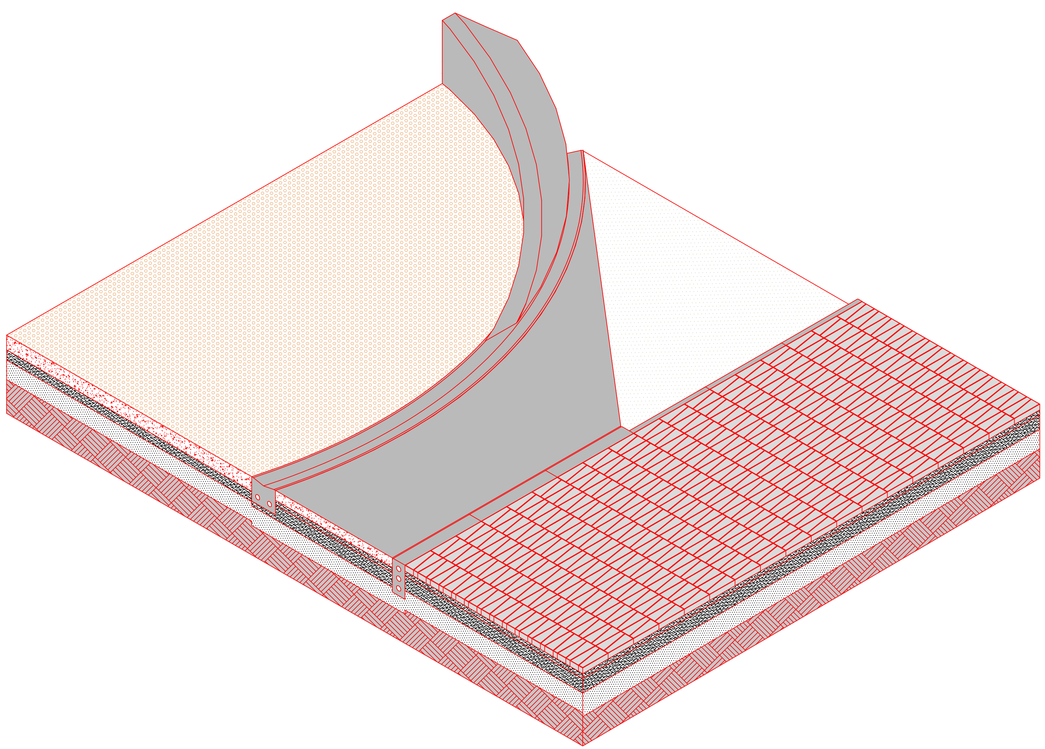

DET-P14A | X-XX | Acceso a dunas en piso en caucho

Findeter
Financiera del Desarrollo
coldeportes
Alcaldía de Galapa

OBJETO
ESTUDIOS Y DISEÑOS DEFINITIVOS PARA LA CONSTRUCCIÓN DE INFRAESTRUCTURA DEPORTIVA EN URBANIZACIONES DONDE SE DESARROLLA EL PROGRAMA DE 100.000 VIVIENDAS - ZONA NORTE GRUPO 1

TITULO PLANO/DETALLE
Galapa

NOTAS:
1. LA INFORMACIÓN CONTENIDA EN ESTE PLANO ES ORIENTADORA Y EN ARMONÍA GENERAL, LAS ESPECIFICACIONES, TÉCNICAS ESTRUCTURALES Y CONSTRUCTIVAS DEBEN VERIFICARSE EN LOS PLANOS DE DETALLES ARQUITECTÓNICOS A FIN DE EVITAR DE LOS ASUNTOS TÉCNICOS DE PERSPECTIVAS, DUALCUIER INCONSISTENCIA QUE SE ENCUENTRE EN LA INFORMACIÓN CONTENIDA EN ESTOS PLANOS CON RESPECTO A ESTE PLANO DEBE CONSULTARSE CON EL ARQUITECTO.

2. LA RESPONSABILIDAD DEL DISEÑO ESTÁTICO DE LOS ELEMENTOS NO ESTRUCTURALES RECAE EN LOS PROFESIONALES, MAS CUYA DIRECCIÓN SE ELABORAN LOS DIFERENTES DISEÑOS ARQUITECTÓNICOS. "EL RESPONSABILIDAD DEL SUPERVISOR TÉCNICO EL VERIFICAR QUE LOS ELEMENTOS NO ESTRUCTURALES QUE SE ANTEPONEN EN LA EDIFICACIÓN ESTÁ TAMBIÉN ESTABLECIDA EN LOS DISEÑOS, COMO RELLENO DE CIERRAPIEDRA ESPECIFICADO (MUROS ALTOS X X X, X X X DE LA CASA, ETC.

3. LOS MUROS Y LOS ELEMENTOS NO ESTRUCTURALES DEL EXTERIOR DEBEN ANCLARSE DE LA ESTRUCTURA SEGÚN LOS PLANOS Y LOS DETALLES ORDENADOS POR EL ARQUITECTO SOMA REVISADOS POR EL CONTRATISTA, LA CONSTRUCCIÓN Y EL SUPERVISOR TÉCNICO DE LA OBRA, QUIENES COORDINARÁN CON EL ARQUITECTO DISEÑADOR LAS SOLUCIONES PARA ESTA ADOPCIÓN A FIN DE EVITAR EL CAS CON EQUIVOCACIÓN, EL CALCULO DEL REFUERZO Y DE DOS AVCLAATE DE LAS MAMPOSTERIAS, MAMPAS DE FACHADA, ASÍ COMO LOS DE OTROS ELEMENTOS NO ESTRUCTURALES EN ÓRDENES, DEBERÁN SER PROPORCIONADOS POR EL INGENIERO CALCULISTA DE LA OBRA, A FIN DE PREVENIR AMBIGÜEDADES.

4. ES RESPONSABILIDAD EXCLUSIVA DE LOS ARRANQUES, ANCLAJES, DE LA SUPERVISIÓN TÉCNICA, DE LOS PROVEEDORES, FABRICANTES E INSTALADORES DE ELEMENTOS ESPECIALES, ESTABLECIDOS EN EL PROYECTO, SUMINISTRAR EL ARQUITECTO RESPONSABLE LA INFORMACIÓN NECESARIA PARA REVISAR LA COORDINACIÓN DE LOS CASTIGOS, EN ESTRUCTURAS, ANCLAJES, ARQUITECTURA, DESGARRÓN DE LOS ELEMENTOS ORDENADOS POR ESTOS, ENVÍOS, ETC. ESTA DEBE SER CON LA INFORMACIÓN REQUERIDA AL MOMENTO DE LA REVISIÓN DEL EXPEDIENTE, ESTE DEBE SER COORDINADA DON EL INGENIERO CALCULISTA.

5. CORRESPONDE LOS BORDES DE LOSA DE LOS PLANOS ARQUITECTÓNICOS CON LOS BORDES DE LOSA DE LOS PLANOS ESTRUCTURALES. PARA LA EJECUCIÓN DE LA OBRA ORIGINAL DEL ARQUITECTÓNICOS, INFORMAR A LOS ARQUITECTOS DE LOS ARCHIVOS Y TODOS MOMENTÁNEOS.

6. COORDINAR DESNIVELES Y IMPERFECCIONES DE ESCALERAS CON LAS LANZAS ESTRUCTURALES.

7. EN TODOS LOS CASOS LAS DIFERENCIAS O MODIFICACIONES ENTRE PLANOS ARQUITECTÓNICOS Y DE ESTRUCTURAS DEBERÁN SER CONSULTADAS CON EL ARQUITECTO.

8. NO TOMAR MEDIDAS DIRECTAMENTE SOBRE EL PLANO.

9. LAS MEDIDAS DEL PLANO SON EN ORIGINAL MUGA.

10. VERIFICAR Y COORDINAR MEDIDAS EN OBRA.

11. NO PODRÁN MODIFICARSE LOS PLANOS SIN LA AUTORIZACIÓN DEL ARQUITECTO.

12. LA INFORMACIÓN DE LOS PLANOS ARQUITECTÓNICOS PREVALECEN SOBRE LOS DEMÁS PLANOS TÉCNICOS.

13. ESTE PLANO ANULA LOS ANTERIORES A LA FECHA.

CONSULTOR:
LE GAR ZONA 1
CRA 46 N° 35 - 39
MEDELLÍN
TEL: (4) 444 0 444
NIT 900.611.318-9
SOCIEDAD DE ARQUITECTURA
LE GARRETA S.A.S.
www.legarreta.com

VISTO BUENO DIRECTOR DE CONSULTORIA:
JORGE EMILIO BUITRAGO GUTIÉRREZ
MAT: A0013070D6-17137413 INT.

VISTO BUENO ESPECIALISTA:
JAIME EDUARDO CABAL MEJÍA
MAT: A0320D595-9447830 INT.

DISEÑO:
Arq. Jaime Eduardo Cabal
Arq. Jorge E. Buitrago G.
Arq. Jamie Nji
Arq. Teresa Tognetti
Arq. Carolina Giraldo
Arq. David Carmona
Arq. Carlos Palacio
Arq. Angélica Lopez
Arq. Vanesa González
Arq. Sara Chinchilla

INTERVENTOR:
CONSORCIO INTERVENTOR PARQUES URBANOS

VISTO BUENO DIRECTOR DE INTERVENTORIA:
ARQ. OSCAR CUARTAS DUARTE
MAT. 05700-20851

VISTO BUENO ESPECIALISTA INTERVENTORIA:
ARQ. JOSÉ FERNANDO PASCHAL
MAT. 76-100-05385

OBSERVACIONES:

MODIFICACIONES:	FECHA (dd/mm/a)

FECHA DE IMPRESIÓN:
- - - - -

ARCHIVO:
P-R3-GAL-DET-00.dwg

CONTENIDO:
Cambio de piso en acceso a dunas en piso en caucho.

ESCALA	CONSECUTIVO
1:20	07/13