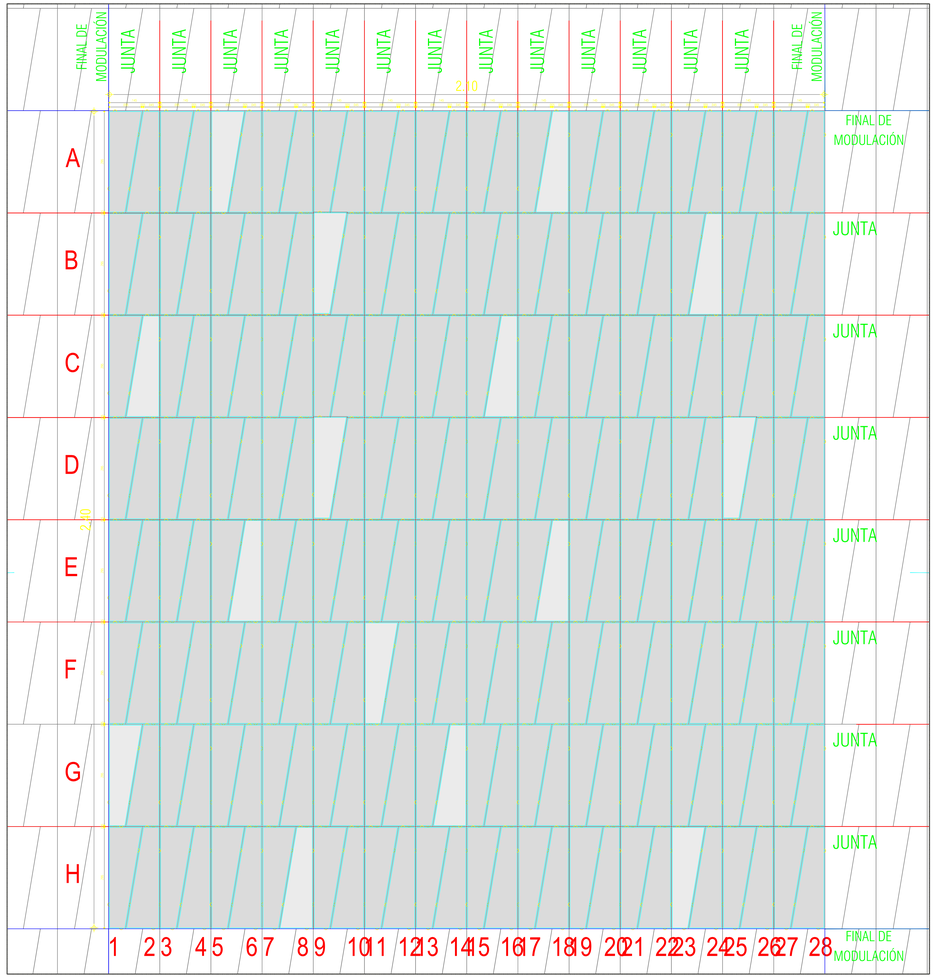

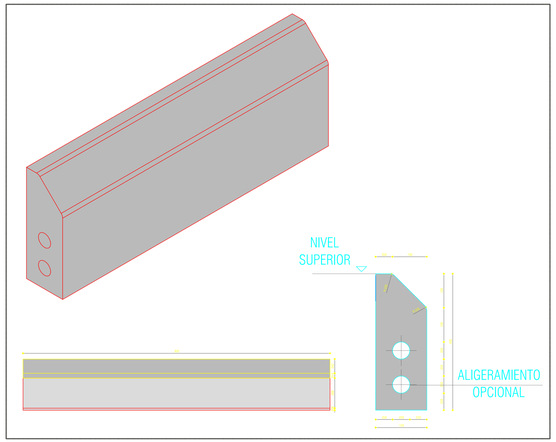

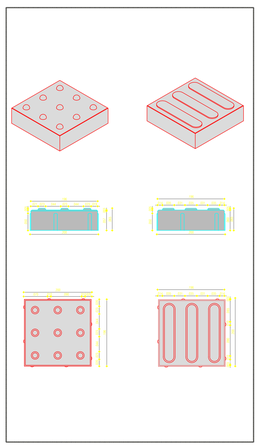

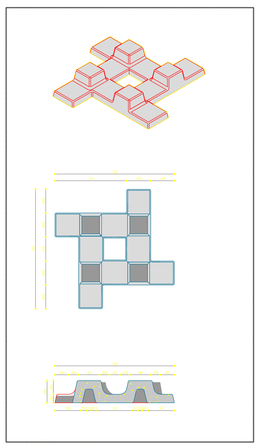

LAS GARDENIAS

NOTAS

LA LOSA DE PISO DEBERÁ ESTAR EN EL NIVEL INFERIOR A LA SUPERFICIE NATURAL DEL TERRENO, EL ESPESOR DE LA LOSA DEBERÁ SER DE 10 CM. EN TODO SU ALCANCE, A PARTIR DE ESTA SUPERFICIE SE DEJARÁ UN ESPACIO VACÍO DE 40 CM. DE ALTURA PARA ALOJAR LOS DUCTOS DE INSTALACIONES, CONTRA EL DE ESTA LOSA SE COLOCARÁ UNA CAPA DE TIERRA COMPACTADA.

LA CIMENTACIÓN DEL CUERPO CERRADO DE LA ESCALERA ESTÁ DISEÑADA PARA UNA CAPACIDAD DE TERRENO DE 5 TON/M2 (0.5 KG/CM2) EN CASO DE ENCONTRARSE UN TERRENO DE MENOR CAPACIDAD, SE DEBERÁ REVISAR EL DISEÑO DE LA CIMENTACIÓN.

LA CIMENTACIÓN DEL RESTO DEL EDIFICIO ESTÁ DISEÑADA PARA UN ESFUERZO DE TERRENO DE 10 TON/M2 (1.0 KG/CM2) EN CASO DE ENCONTRARSE UN TERRENO DE MENOR CAPACIDAD, SE DEBERÁ REVISAR EL DISEÑO DE LA CIMENTACIÓN.

LA CIMENTACIÓN DEL CUERPO CERRADO DE LA ESCALERA ESTÁ DISEÑADA PARA UNA CAPACIDAD DE TERRENO DE 5 TON/M2 (0.5 KG/CM2) EN CASO DE ENCONTRARSE UN TERRENO DE MENOR CAPACIDAD, SE DEBERÁ REVISAR EL DISEÑO DE LA CIMENTACIÓN.

LA CIMENTACIÓN DEL RESTO DEL EDIFICIO ESTÁ DISEÑADA PARA UN ESFUERZO DE TERRENO DE 10 TON/M2 (1.0 KG/CM2) EN CASO DE ENCONTRARSE UN TERRENO DE MENOR CAPACIDAD, SE DEBERÁ REVISAR EL DISEÑO DE LA CIMENTACIÓN.

LA LOSA DE PISO DEBERÁ ESTAR EN EL NIVEL INFERIOR A LA SUPERFICIE NATURAL DEL TERRENO, EL ESPESOR DE LA LOSA DEBERÁ SER DE 10 CM. EN TODO SU ALCANCE, A PARTIR DE ESTA SUPERFICIE SE DEJARÁ UN ESPACIO VACÍO DE 40 CM. DE ALTURA PARA ALOJAR LOS DUCTOS DE INSTALACIONES, CONTRA EL DE ESTA LOSA SE COLOCARÁ UNA CAPA DE TIERRA COMPACTADA