CORTE DETALLE PISOS.

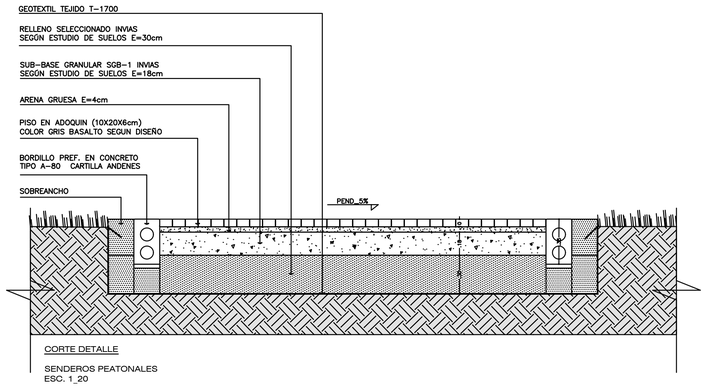

CORTE DETALLE

SENDEROS PEATONALES
ESC. 1_20

NOTA 1: EL CORTE QUE SE HAGA EN EL PISO EXISTENTE PARA EMBEBER EL ELEMENTO SE DEBE HACER CON CORTADORA DE DISCO Y DEBE SER DE FORMA RECTANGULAR O CUADRADA. EL ACABADO DE PISO DEL AREA AFECTADA DEBE REPONERSE CON EL MISMO MATERIAL DE ACABADO DE CADA SITIO Y CONTINUANDO LAS TEXTURAS O ENTRAMADOS EXISTENTES.

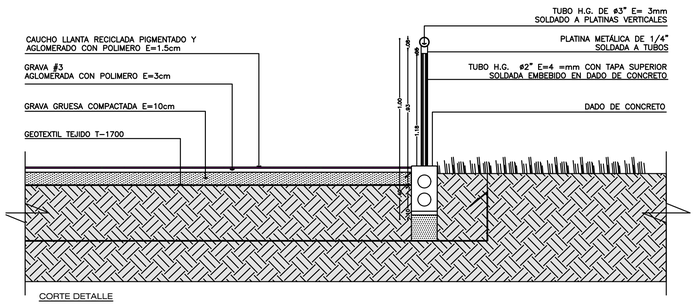

CORTE DETALLE

PISO EN CAUCHO GRANULADO (HULEX).
ESC. 1_20

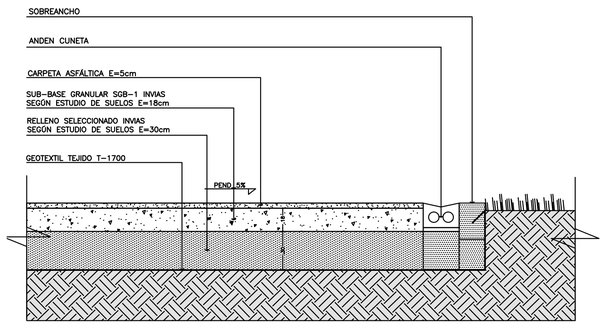

CORTE DETALLE

PISO EN CAUCHO GRANULADO (HULEX).
ESC. 1_20

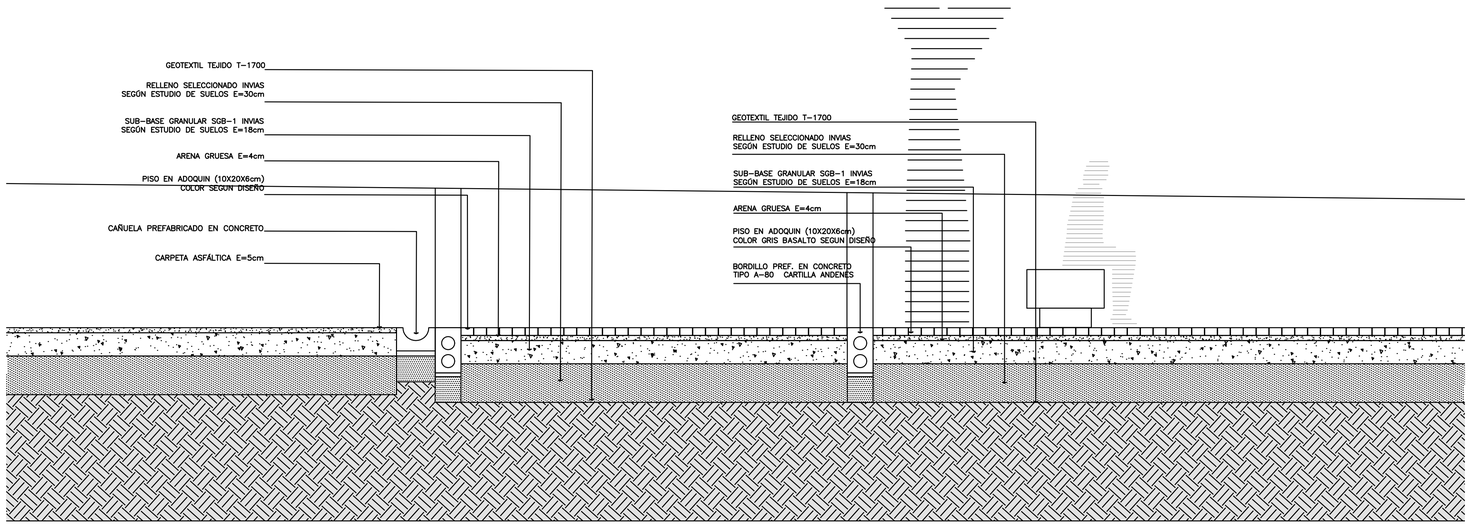

CORTE DETALLE

PLAZOLETA DE CANCHAS
ESC. 1_20

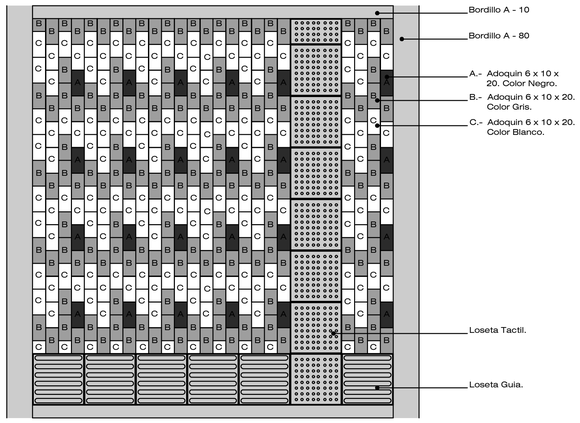

DETALLE 01

DESPIECE DE ADOQUIN SENDEROS PEATONALES
ESC. 1_20

ESTUDIOS Y DISEÑOS TECNICOS ANEXOS:

Estudio de Suelos.
Proyecto Paisajístico.
Proyecto Electrico - Iluminacion.
Proyecto Hidraulico.
Proyectos Estructural.

COORDENADAS PLACAS.

NOMBRE	NORTE	ESTE	COTA
GPS 1	1364799.60	1168047.76	237.479
GPS 2	1364746.51	1168204.02	237.167

NOTAS.

LOCALIZACIÓN.

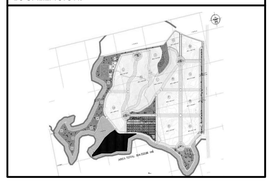

Findeter Financiera del Desarrollo

coldeportes

PROYECTO:

PARQUE CIUDAD RODEO

ESTUDIOS Y DISEÑOS DEFINITIVOS PARA LA CONSTRUCCION DE PARQUES RECREO DEPORTIVOS EN URBANIZACIONES DONDE SE DESARROLLA EL PROGRAMA DE 100.000 VIVIENDAS - ZONA NORTE GRUPO 2.

CONTRATO: **CONTRATO No. PAF-PRD-002-2014**

REALIZO: **Consorcio Findeter 002**

ARCHITA ARAGON — J G S Z.ATELIER ARQUITECTURA — PBS ARQUITECTURA PRO SAS

REPRESENTANTE LEGAL: **ARQ. GUSTAVO PALACIOS RUBIANO** MAT.Nº 12385 CND

RESPONSABLE: **ARQ. ORLANDO CAMPOS** MAT.Nº 2570012695 CND

Vo. Bo. CONSORCIO INTERVENTOR PARQUES URBANOS: **ARQ. OSCAR CUARTAS** DIRECTOR DE INTERVENTORIA.

MODIFICACIONES:
1.-
2.-
3.-
4.-
5.-
6.-
7.-
8.-

CONTIENE: DETALLES Y DESPIECE DE PISOS

NOBRE DEL PARQUE: PARQUE CIUDAD RODEO.
UBICACION: CUCUTA - NORTE DE SANTANDER.
DIRECCION: PARQUE CIUDAD RODEO.
ARCHIVO AUTOCAD: PCR-D-01 DETALLES.dwg

ESCALA: 1:10

PLANCHA: PCR-D-04

PL Nº: 14 DE: 15

FECHA: ABRRIL - 06 - 2015

CODIGO: PCR