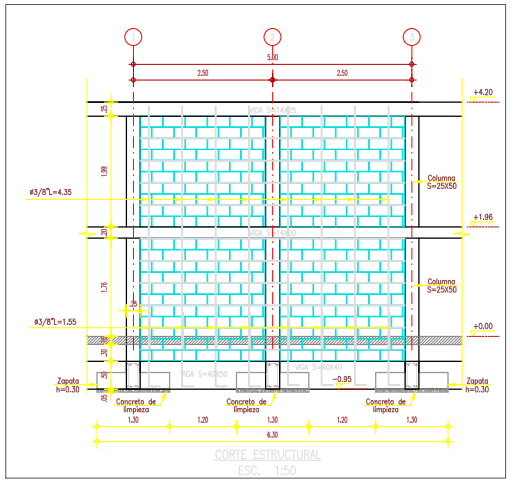

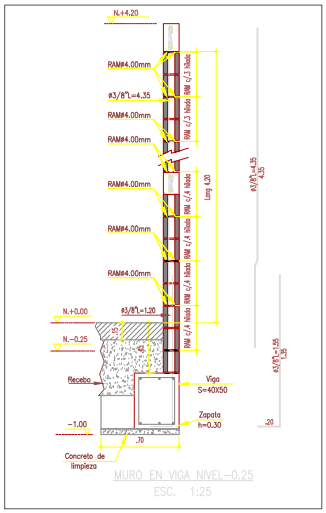

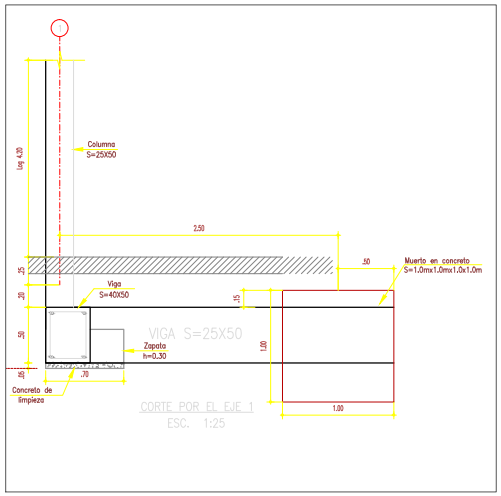

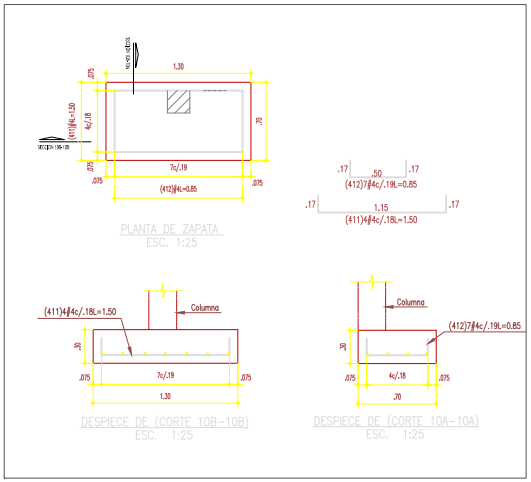

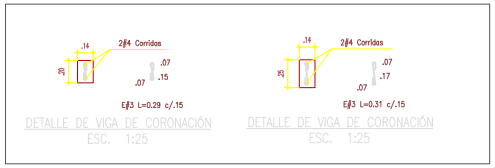

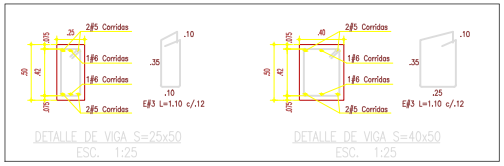

CONTRATO INTERADMINISTRATIVO
No. 1564-2016 / ICBF - FINDETER

CONTRATO
PAF-ICBF-O-036-2016

OBJETO DEL CONTRATO:
"DIAGNOSTICO, ESTUDIOS, DISEÑOS Y CONSTRUCCION DE ADECUACIONES PRIORIZADAS POR EL ICBF PARA LOS CENTROS DE ATENCION ESPECIALIZADOS DE IBAGUE Y MEDELLIN EN LOS DEPARTAMENTOS DE TOLIMA Y ANTIOQUIA "

PROYECTO:

ADECUACIONES CENTRO DE ATENCION ESPECIALIZADO CARLOS LLERAS RESTREPO

MUNICIPIO DE MEDELLIN
DEPARTAMENTO DE ANTIOQUIA

DIRECCIÓN DEL PREDIO:
CLL 65C N 94-80 BARRIO ROBLEDO-TULIPANES

CONTRATISTA:

GERARDO ESPINOSA CORTES

DIRECTOR DE PROYECTO:

ARQ. NELSON ALARCON SOTO
M.P. A25052003 - 74185144

ING. DANIEL SANTANDER BRICEÑO
ING. ESTRUCTURAL
M.P. 25202 - 115532 CND

APROBADO POR INTERVENTORÍA:

CONSORCIO CAES 2016

DIRECTOR DE INTERVENTORÍA:

ING. NELSON PEÑA RODRIGUEZ
REPRESENTANTE LEGAL
M.P. 25202 125849 CND

ESPECIALISTA

ING. ALEXANDER GOMEZ CASSAB
ING. ESTRUCTURAL
M.P. 13202 - 101225 BLV

NOTAS IMPORTANTES:

REVISIONES:

REV.	FECHA	MODIFICACIÓN

CONTIENE:

PLANO ESTRUCTURAL MURO DE CERRAMIENTO

ESCALA: 1:75

FECHA: ABRIL 2017

ARCHIVO DIGITAL:
EST-MURO-CAE-MED-2017-V1

PLANO Nº: **EST-MED-01** PLANCHA: 1 DE: 1