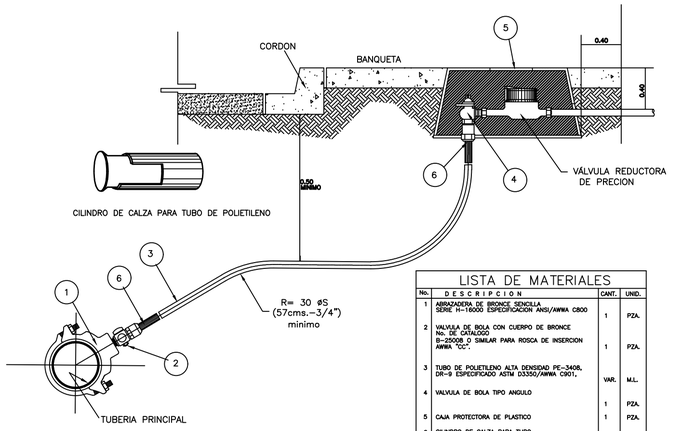

LISTA DE MATERIALES

No.	DESCRIPCION	CANT.	UNID.
1	ABRAZADERA DE BRONCE SENCILLA SERIE H-16000 ESPECIFICACION ANSI/AWWA C800	1	PZA.
2	VALVULA DE BOLA CON CUERPO DE BRONCE No. DE CATALOGO B-25008 O SIMILAR PARA ROSCA DE INSERCION AWWA "CC".	1	PZA.
3	TUBO DE POLIETILENO ALTA DENSIDAD PE-3408, DR-9 ESPECIFICADO ASTM D3350/AWWA C901.	VAR.	M.L.
4	VALVULA DE BOLA TIPO ANGULO	1	PZA.
5	CAJA PROTECTORA DE PLASTICO	1	PZA.
6	CILINDRO DE CALZA PARA TUBO	2	PZA.

DETALLES HIDRÁULICOS

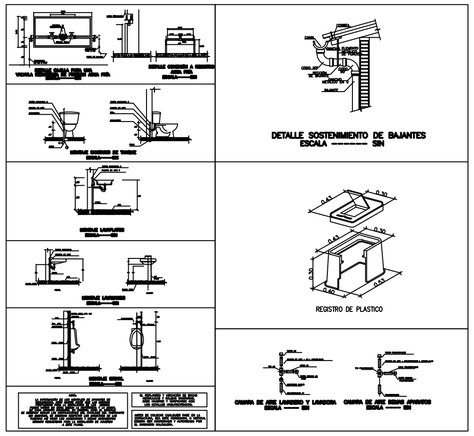

DETALLES HIDRÁULICOS

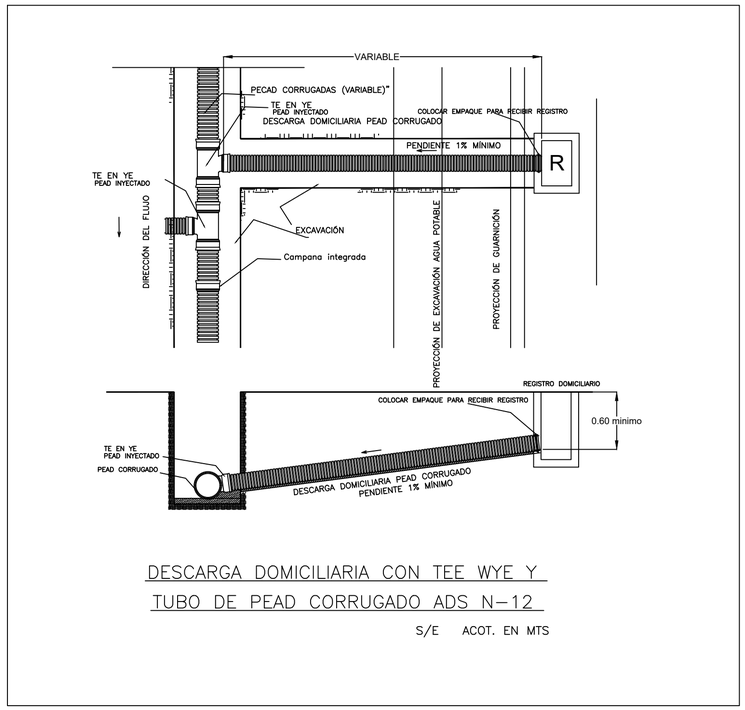

DESCARGA DOMICILIARIA CON TEE WYE Y TUBO DE PEAD CORRUGADO ADS N-12

S/E ACOT. EN MTS

DETALLES HIDRÁULICOS

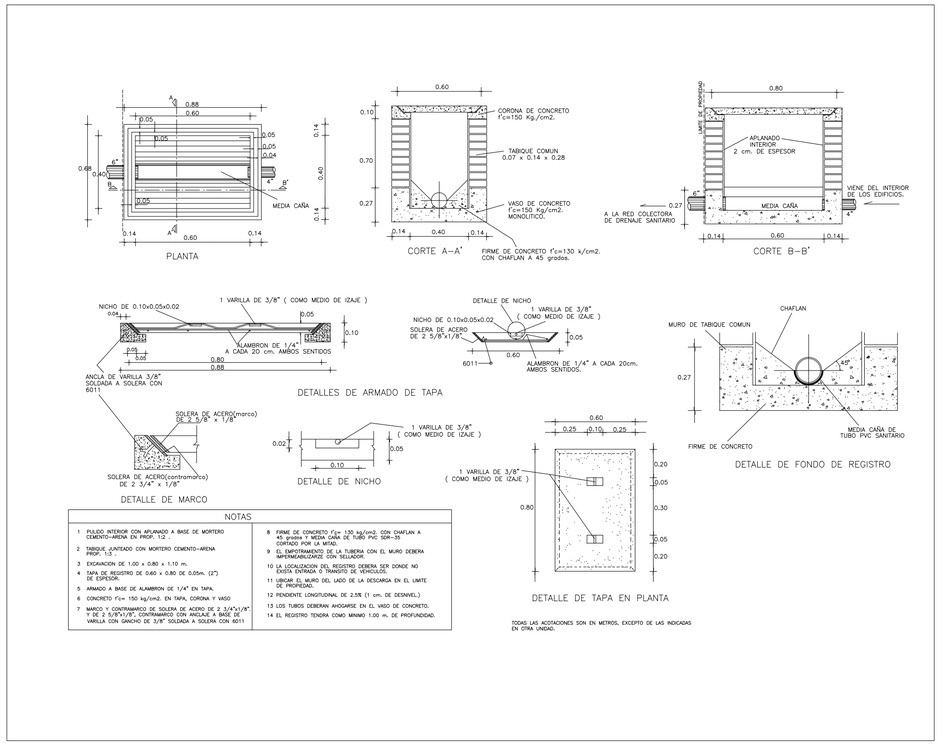

NOTAS

1 PULIDO INTERIOR CON APLANADO A BASE DE MORTERO CEMENTO-ARENA EN PROP. 1:2 .
2 TABIQUE ,JUNTEADO CON MORTERO CEMENTO-ARENA PROP. 1:3 .
3 EXCAVACION DE 1.00 x 0.80 x 1.10 m.
4 TAPA DE REGISTRO DE 0.60 x 0.80 DE 0.05m. (2") DE ESPESOR.
5 ARMADO A BASE DE ALAMBRON DE 1/4" EN TAPA.
6 CONCRETO f'c= 150 kg/cm2. EN TAPA, CORONA Y VASO
7 MARCO Y CONTRAMARCO DE SOLERA DE ACERO DE 2 3/4"x1/8" Y DE 2 5/8"x1/8", CONTRAMARCO CON ANCLAJE A BASE DE VARILLA CON GANCHO DE 3/8" SOLDADA A SOLERA CON 6011
8 FIRME DE CONCRETO f'c= 135 kg/cm2. CON CHAFLAN A 45 grados. (SOLO PARA TUBO PVC SDR-35 CORTADO POR LA MITAD).
9 EL EMPOTRAMIENTO DE LA TUBERIA CON EL MURO DEBERA IMPERMEABILIZARSE CON SELLADOR.
10 LA LOCALIZACION DEL REGISTRO DEBERA SER DONDE NO EXISTA ENTRADA O TRANSITO DE VEHICULOS.
11 UBICAR EL MURO DEL LADO DE LA DESCARGA EN EL LIMITE DE PROPIEDAD.
12 PENDIENTE LONGITUDINAL DE 2.5% (1 cm. DE DESNIVEL)
13 LOS TUBOS DEBERAN AHOGARSE EN EL VASO DE CONCRETO.
14 EL REGISTRO TENDRA COMO MINIMO 1.00 m. DE PROFUNDIDAD.

TODAS LAS ACOTACIONES SON EN METROS, EXCEPTO DE LAS INDICADAS EN OTRA UNIDAD.

DETALLES HIDRO-SANITARIO

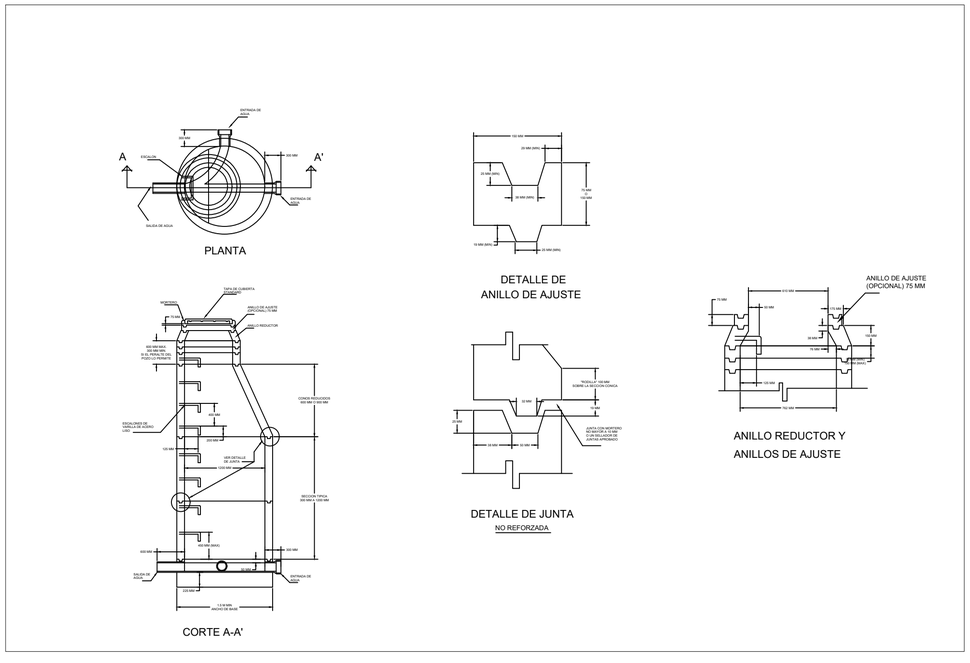

DETALLES ALCANTARILLADO PLUVIAL

BIENESTAR FAMILIAR

INSTITUTO COLOMBIANO DE BIENESTAR FAMILIAR

COMFACHOCO

CAJA DE COMPENSACIÓN FAMILIAR DEL CHOCÓ

PROYECTO:

CENTRO DE ATENCIÓN ESPECIALIZADO DEL MENOR INFRACTOR

ARQUITECTO RESPONSABLE

JUAN CARLOS SUAREZ COPETE
MP: A-68108 MED

DISEÑO ARQUITECTÓNICO:

GEILER JAVIER MATURANA GUEVARA
MP: A-27172008 - 11812501

DISEÑO CALCULO ESTRUCTURAL:

ING. NORVEY DE JESUS MURILLO G
MAT.2520247256 - 11792974 C.N.A

DISEÑO CALCULO HIDROSANITARIO:

ING. JASUS A. MENA MANJARRES
MAT.05202106371 ANT.

DISEÑO CALCULO ELECTRICO:

ING. EURIPIDES PALACIOS MORENOS
M.P. AN205 29632

CUADRO DE MODIFICACIONES

REVISIÓN	FECHA	MODIFICACIÓN

DIBUJO:

CANDELARIO MOSQUERA

ARCHIVO DE REFERENCIA

DWG

CONTENIDO

PLANTA DE DETALLES GENERALES

CONVENCIONES

ESCALA GRÁFICA:

1:250

FECHA DE ELABORACIÓN

10/06/2014

DETALLES

D - 001

REVISIÓN Nº	FECHA DE REVISIÓN
00	--/--/----