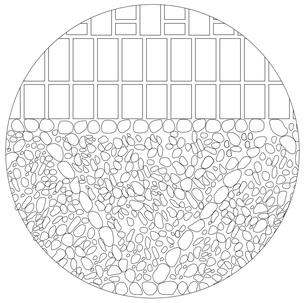

Detalle N°1
Propuesta Detalle borde 1
Piso Zona A. Planta
ESC. 1:20

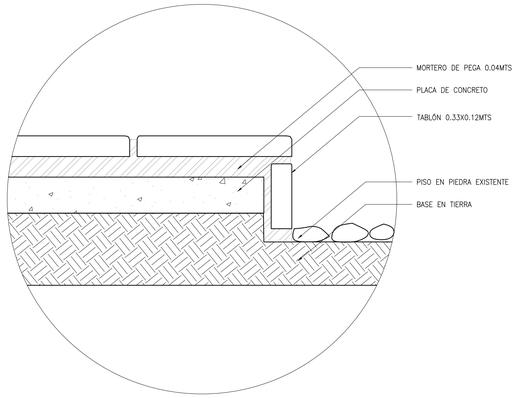

Detalle N°2
Propuesta Detalle borde 1 Piso Zona A. Planta
ESC. 1:5

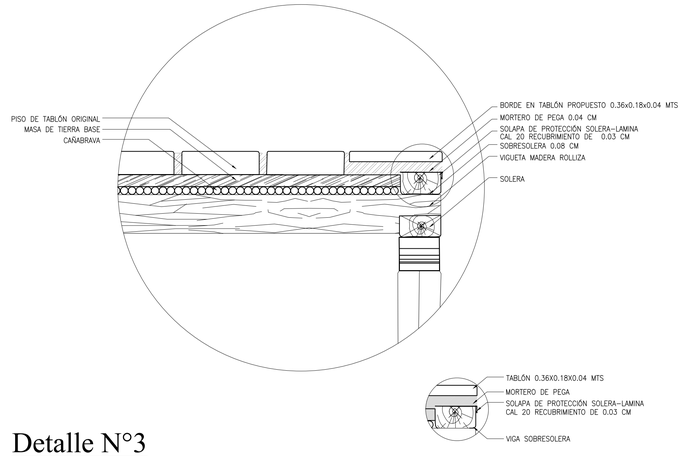

Detalle N°3
Propuesta borde 2 Piso Zona A. Norte
ESC. 1:10

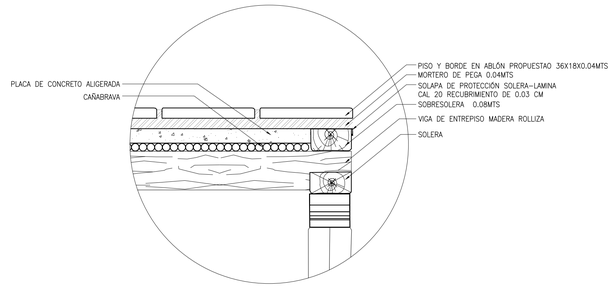

Detalle N°4
Propuesta borde 2 Piso Zona A.
ESC. 1:10

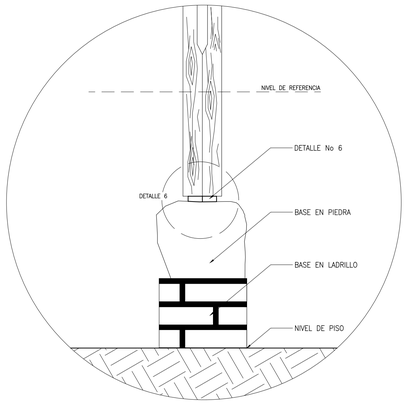

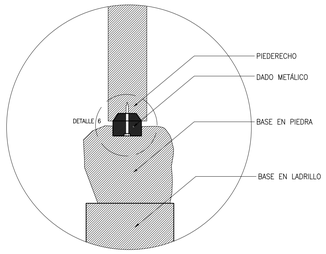

Detalle N°5
Propuesta Pie derechos Costado Norte 1 Piso
ESC. 1:10

PLANTA ESPIGO METÁLICO

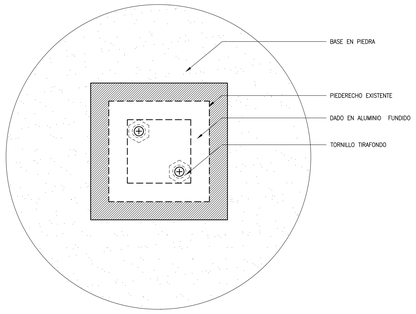

CORTE ESPIGO METÁLICO

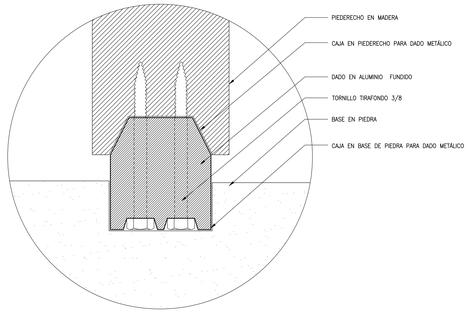

Detalle N°6
Dado Metálico Pie Derecho Costado Norte 1 Piso
ESC. 1:2

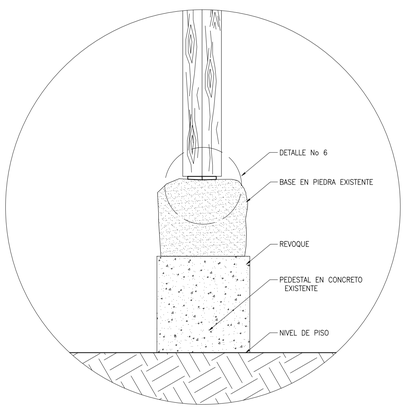

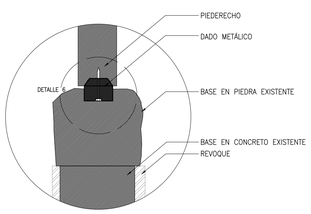

Detalle N°7
Propuesta Pie derechos Costado Sur 1 Piso
ESC. 1:10

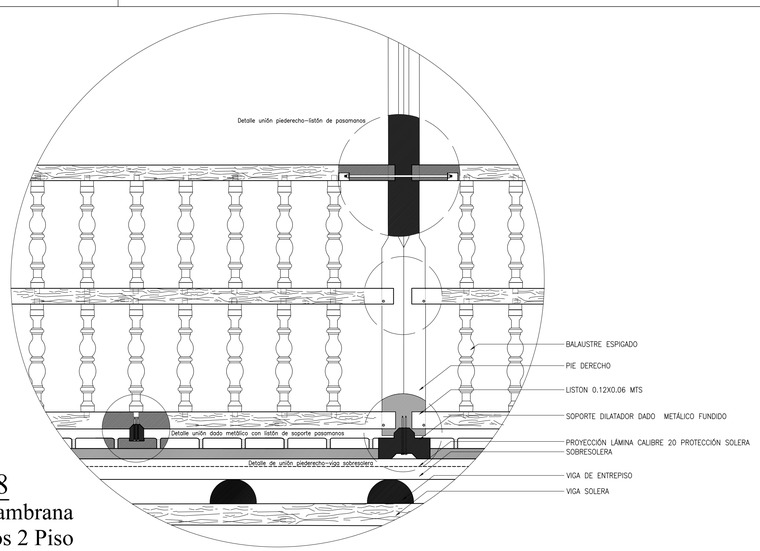

Detalle N°8
Propuesta Chambrana
y Pie Derechos 2 Piso
ESC. 1:10

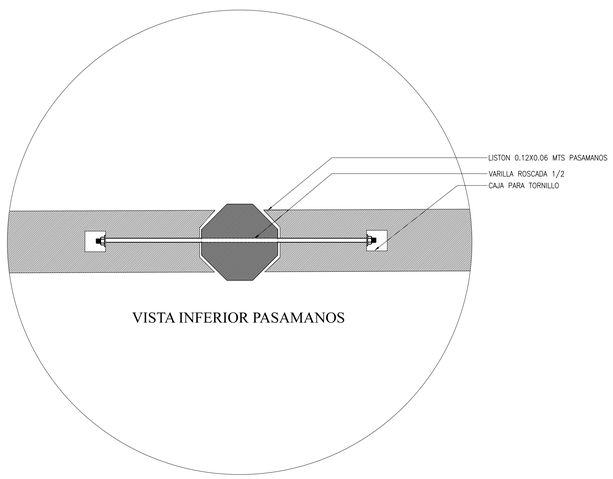

Detalle N°9
Propuesta pasamanos en Pie Derechos.
ESC. 1:5

PLANO 1 CDPA 1 DE 5

PLUMAS / COLOR / PLUMA

OBSERVACIONES

DIRECTOR DE ESTUDIOS
ARQUITECTO RESTAURADOR JORGE ENRIQUE SARTHOU FONSECA
COORDINADOR DE LOS ESTUDIOS
ARQUITECTO RESTAURADOR JORGE ENRIQUE CONCHO
EQUIPO DE TRABAJO
ARQUITECTA CARMEN CLARA CAMPO
ARQUITECTO CARLOS ALBERTO PEÑA
ARQUITECTO ALEJANDRO CONCHO

SUPERVISOR MINISTERIO DE CULTURA
ARQUITECTO RESTAURADOR CARLOS ALBERTO PEÑA
CONSULTOR
ARQUITECTO RESTAURADOR JORGE ENRIQUE SARTHOU FONSECA
CONTRATANTE
MINISTERIO DE CULTURA

CONTENIDO
DETALLES PROYECTO ARQUITECTONICO CASONA
DETALLES 1 A 5
ESCALA
ENERO/2013
FECHA

CONTRATO 2109 DE 2013
Objeto: Elaborar los estudios técnicos, el proyecto de adecuación funcional y el proyecto de restauración integral de la Casona y del trapiche de la Hacienda Cañasgordas, localizada en Santiago de Cali, Valle del Cauca y declarada BICN.

REPUBLICA DE COLOMBIA