Detalle 1

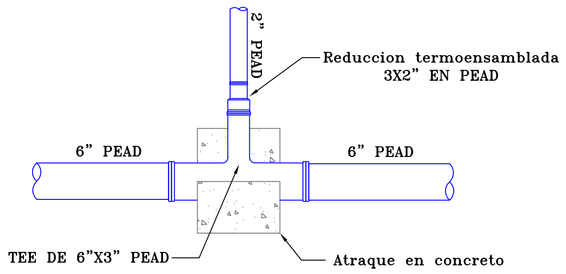

ESC: 1:15

Detalle 3

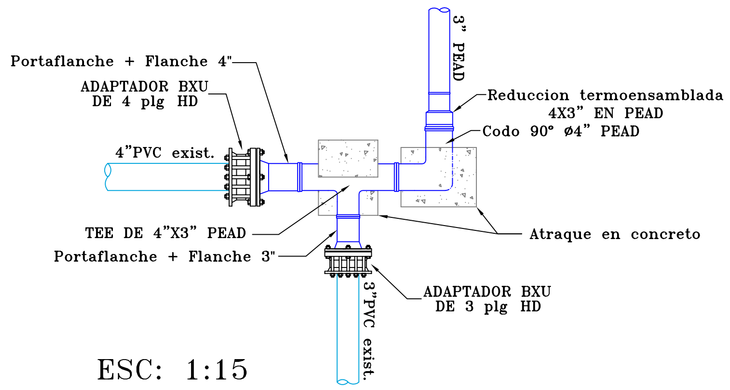

ESC: 1:15

Detalle 4

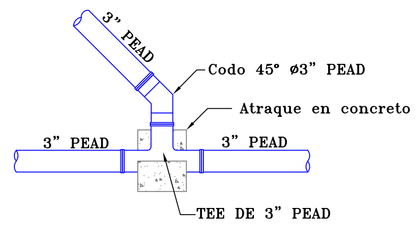

ESC: 1:15

Detalle 5

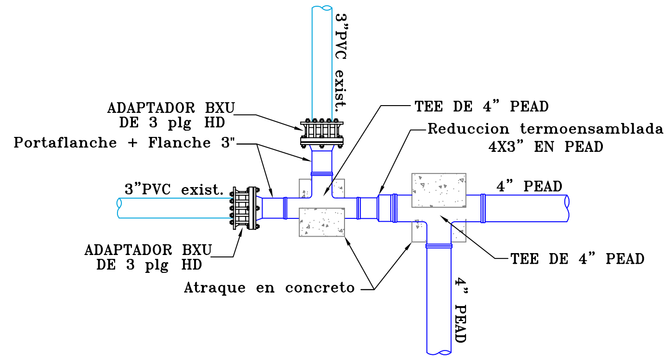

ESC: 1:15

Detalle 6

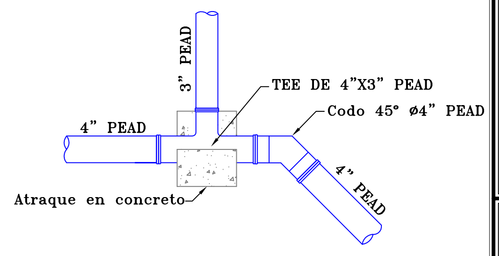

ESC: 1:15

Detalle 2

MACRO

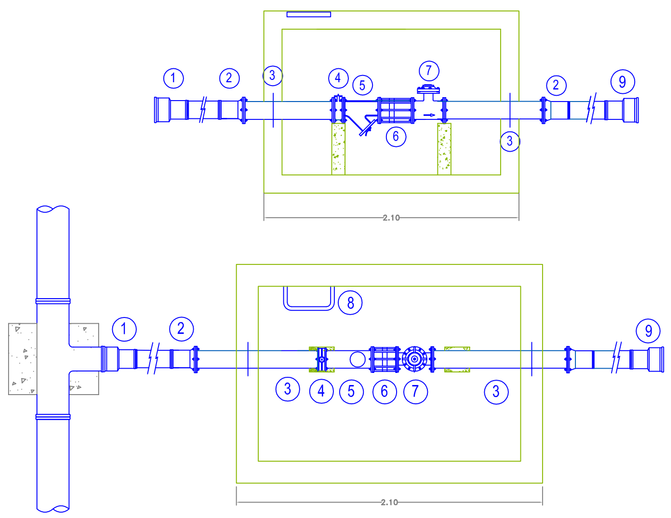

CUADRO DE ACCESORIOS
① REDUCCION PEAD Ø3"xØ2"
② PORTAFLANCHE Ø2" PEAD- FLANCHE METALICO Ø2"
③ NIPLE PASAMURO HD BxB Ø2", L=0.85m
④ VALVULA COMPUERTA Ø2" HD BxB
⑤ FILTRO Ø2" BxB, TIPO "Y"
⑥ UNION DE DESMONTAJE AUTOPORTANTE BxB Ø2"
⑦ MACROMEDIDOR MECÁNICO Ø2" BxB TIPO WOLTMAN CON SALIDA DE PULSO
⑧ ESCALERA TIPO GATO
⑨ REDUCCION PEAD Ø3"XØ2" O Ø4"XØ2"

Detalle 7

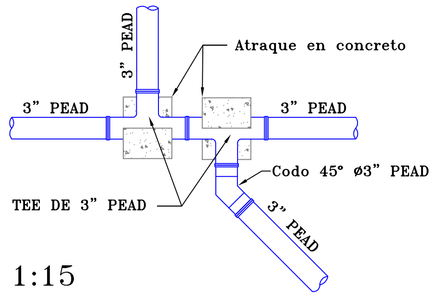

ESC: 1:15

Detalle 8

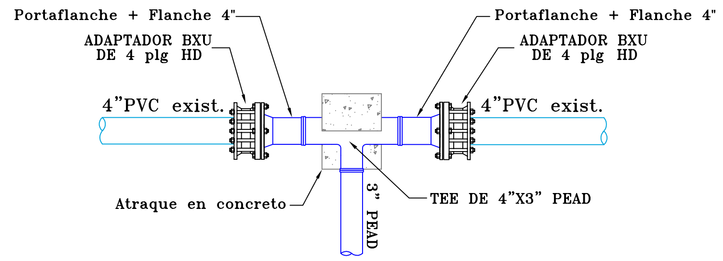

ESC: 1:15

Detalle 9

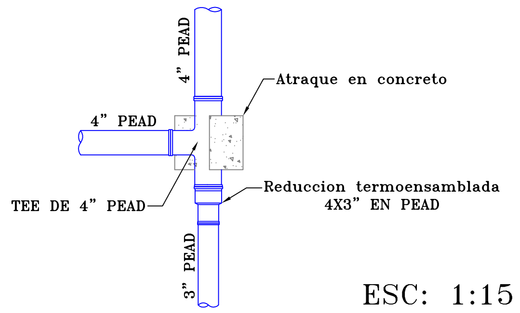

ESC: 1:15

Detalle 10

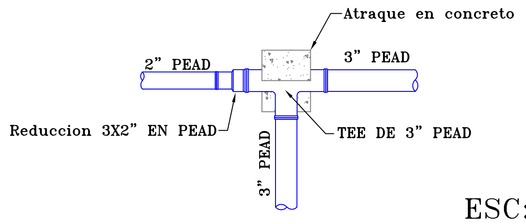

ESC: 1:15

Detalle Conexion Hidrante

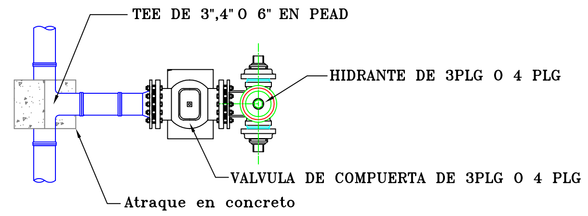

MACIZOS DE ANCLAJE PARA ACCESORIOS EN LA TUBERÍA

TERRENO DE BUEN COMPORTAMIENTO MECÁNICO

DN	PRESION DE PRUEBA	CODO 1/32 Cl x h/V)	CODO 1/16 Cl x h/V)	CODO 1/8 Cl x h/V)	CODO 1/4 Cl x h/V)	PLACA CIEGA Y TEE Cl x h/V)
	bar	n x n / m3	n x n / m3	n x n / m3	n x n / m3	n x n / m3
350	16	0.57x0.55/0.35	0.93x0.65/0.62	1.49x0.75/1.83	2.23x0.85/4.66	1.84x0.75/2.80
500	10	0.65x0.60/0.49	1.07x0.70/0.89	1.60x0.90/2.54	2.42x1.00/6.45	1.97x0.90/3.86
600	10	0.87x0.70/0.59	1.43x0.80/1.80	2.13x1.00/5.02	2.94x1.30/12.33	2.48x1.10/7.44

TERRENO DE COMPORTAMIENTO MECÁNICO MEDIO

DN	PRESION DE PRUEBA	CODO 1/32 Cl x h/V)	CODO 1/16 Cl x h/V)	CODO 1/8 Cl x h/V)	CODO 1/4 Cl x h/V)	PLACA CIEGA Y TEE Cl x h/V)
	bar	n x n / m3	n x n / m3	n x n / m3	n x n / m3	n x n / m3
350	16	0.73x0.65/0.39	1.26x0.75/1.20	1.91x0.85/3.42	2.69x1.05/8.33	2.20x0.95/5.65
500	10	0.85x0.70/0.56	1.39x0.80/1.71	2.08x1.00/4.75	2.85x1.30/11.63	2.41x1.10/7.03
600	10	1.14x0.80/1.15	1.85x0.90/3.39	2.63x1.20/9.12	3.63x1.50/21.79	2.96x1.40/13.49

NOTA: l = Ancho del anclaje (m), h = Alto del anclaje (m), V = volumen del concreto del anclaje (m^3)
DN = Diametro nominal de la tuberia (mm)

Detalle 11

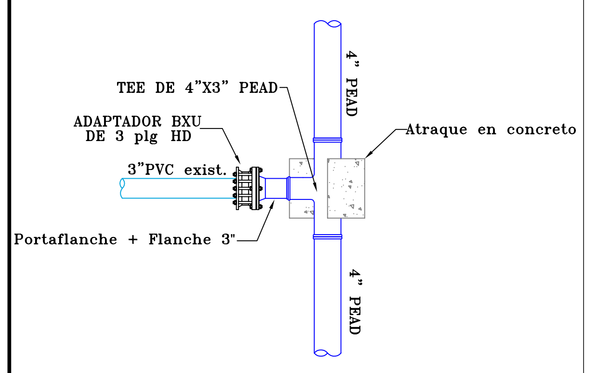

ESC: 1:15

Detalle 12

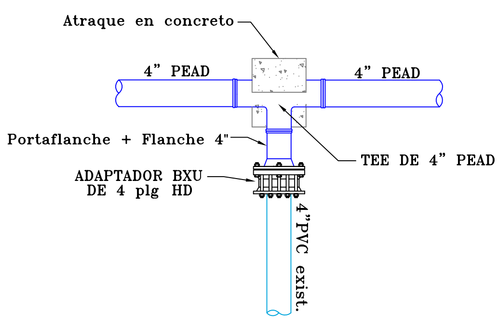

ESC: 1:15

CAJA TIPO PARA VALVULAS DE VENTOSAS

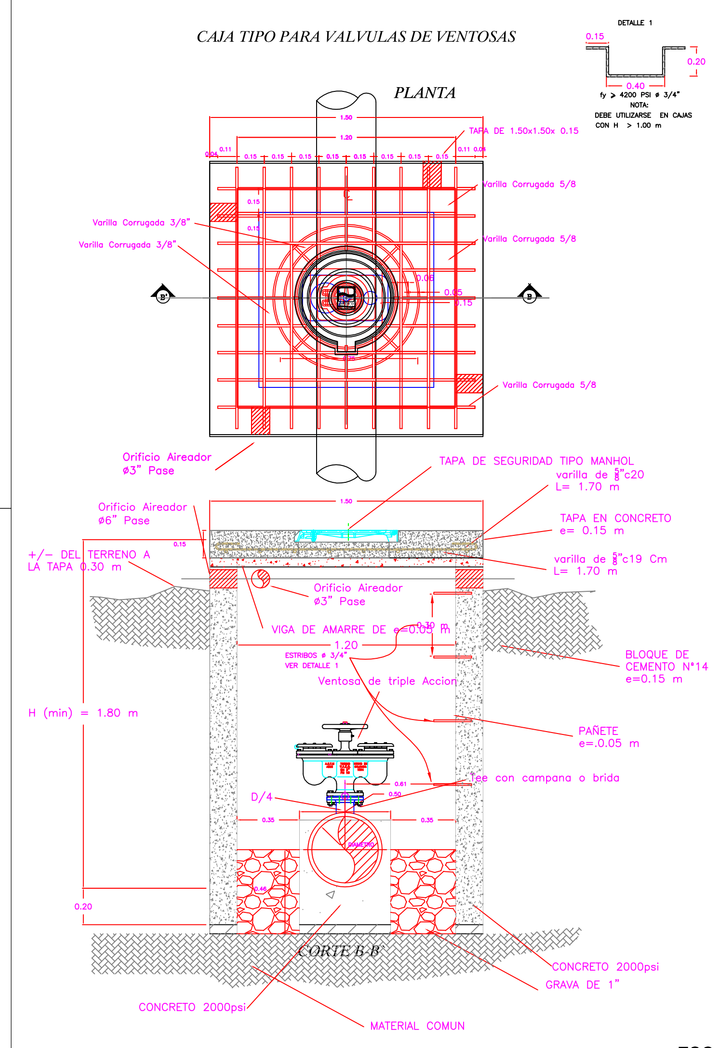

CAJA TIPO PARA VALVULAS DE VENTOSAS

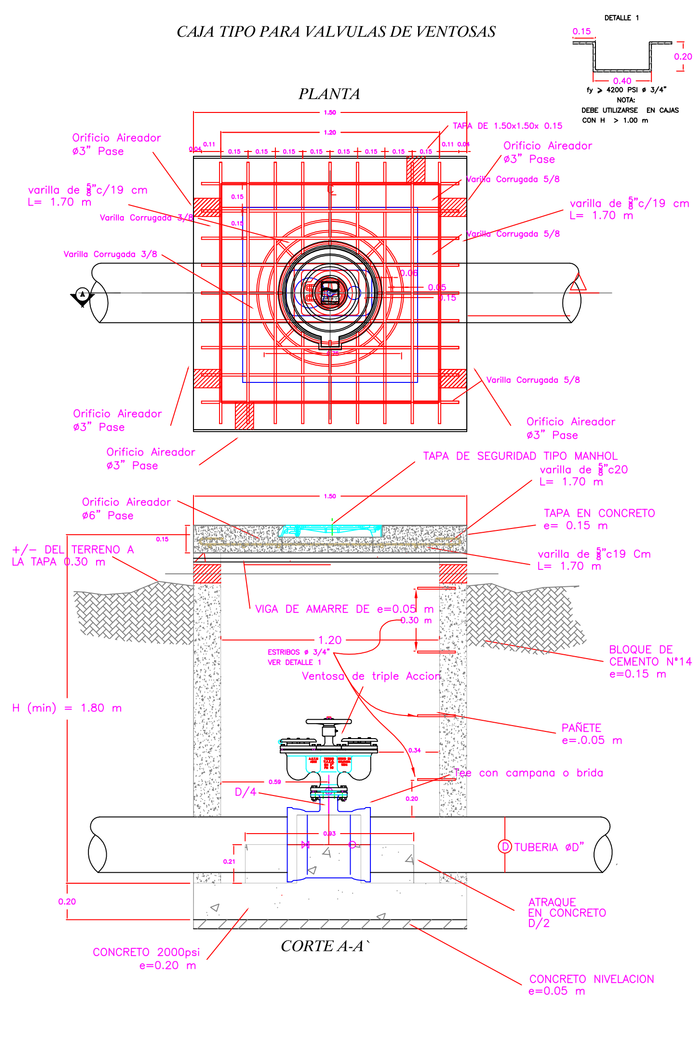

ESC: 1:20

CURVAS DE 90° Y "TEES"

Presión de prueba 150 psi (105 m.c.a)													
DIAMETRO	RESISTENCIA DEL SUELO				RESISTENCIA DEL SUELO				RESISTENCIA DEL SUELO				
	> 2 Kg./Cm2				> 1 Kg./Cm2				> 0.5 Kg./Cm2				
Pulg.	D	L	W	T	D	L	W	T	D	L	W	T	
3"	25	20	20	15	25	30	25	25	25	45	30	15	
4"	25	30	20	20	25	40	30	20	25	60	40	20	
6"	30	50	30	25	30	60	45	25	30	90	60	25	
8"	30	65	40	35	30	90	55	35	30	140	70	35	
10"	30	80	50	45	30	95	80	45	30	170	90	45	

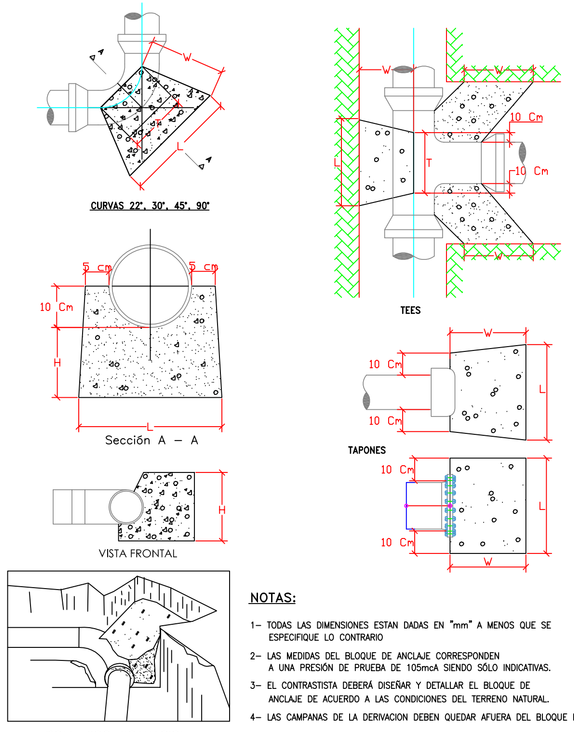

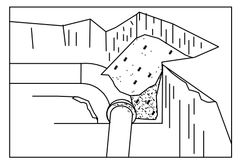

ISOMETRICO EXCAVACION CON ANCLAJE

NOTAS:

1– TODAS LAS DIMENSIONES ESTAN DADAS EN "mm" A MENOS QUE SE ESPECIFIQUE LO CONTRARIO

2– LAS MEDIDAS DEL BLOQUE DE ANCLAJE CORRESPONDEN A UNA PRESIÓN DE PRUEBA DE 105mcA SIENDO SOLO INDICATIVAS.

3– EL CONTRASTISTA DEBERÁ DISEÑAR Y DETALLAR EL BLOQUE DE ANCLAJE DE ACUERDO A LAS CONDICIONES DEL TERRENO NATURAL.

4– LAS CAMPANAS DE LA DERIVACION DEBEN QUEDAR AFUERA DEL BLOQUE DE ANCLAJE.

NOTA: Es importante que el concreto sea vertido directamente contra el terreno ya posicionado y tenga una resistencia mecánica sufiencte y que cumpla con las resistencias definidas en los diseños.
En el momento de diseñar los macizos, no se debe olvidar que las juntas han de estar libres, con el fin de permitir su posterior inspección durante la prueba hidráulica.

EMPRESA:

NUEVO LOGO ADESA.jpg

PROYECTO:

EXTENSIÓN Y RENOVACIÓN DE REDES DE ACUEDUCTO EN LOS BARRIOS NELSON MARTELO, NAVIDAD, LOS CEREZOS, SAN CARLOS, 11 DE NOVIEMBRE EN EL MUNICIPIO DE COROZAL

CONTENIDO:

Detalles de conexión, empalmes a redes existentes y anclajes del proyecto extensión y renovación de redes de acueducto en los barrios Nelson Martelo, Navidad, Los Cerezos, San Carlos, 11 de Noviembre en el Municipio de Corozal

CODIGO PROYECTO:

CAC-485-11-12

PLANO N°:

CAC-485-11-12_PLANTA_DETALLE - REV 01

ESCALA: LAS INDICADAS

FECHA: ABRIL DEL 2015

PLANO:

6 DE 7

APROBO:

Juan Pablo Nuñez

M. P.:

2520220443TCND

FIRMA:

REVISO:

Alvaro Salcedo F.

M. P.:

2220216303ACOR

FIRMA:

DISEÑO:

María Paula Pérez R.

M. P.:

2220226354SCOR

FIRMA:

TOPOFRAFIA:

William Zamora

DIBUJO:

María Paula Pérez Rivera

ARCHIVO:

CAC-485-11-12_PLANTA_DETALLE - REV 01.dwg

NOTAS:

- Cualquier cambio o modificación deber ser consultada y aprobada por el Diseñador y/o la Interventoria.
- Respetar ante todo la cota clave de las tuberías.
- Cualquier duda consultar las especificaciones técnicas del proyecto.

CONVENCIONES:

Tubería AC 6 Plg Existente:
Tubería PEAD 3 Plg:
Tubería PEAD 4 Plg:
Tubería PEAD 6 Plg:
Valvula compuerta 3 Plg HD:
Valvula compuerta 4 Plg HD:
Sistema de Macro con Valvula
Reguladoras de Presión:
Hidrante de 4 plg Bridado:
Hidrante de 3 plg Bridado:
Tee 4 Plg PEAD:
Codo 90° 4 Plg PEAD:
Codo 45° 4 Plg PEAD:
Tee 3 Plg PEAD:
Codo 90° 3 Plg PEAD:
Codo 45° 3 Plg PEAD:

MODIFICACIÓN:

N°	FECHA	POR	MODIFICACIÓN:
1	25/06/2012	VAPM	Archivo de creacion
2	02/10/2013	VAPM	Archivo para primera revisión
3	12/10/2014	GRBP	Archivo para Segunda revisión
4	14/10/2014	GRBP	Archivo para construcción
5	27/02/2015	MPPR	Archivo para construcción
6	30/04/2015	MPPR	Archivo para construcción
7			
8			

AGUAS DE LA SABANA S.A. E.S.P. SE RESERVA LOS DERECHOS DE AUTOR DE ESTOS DISEÑOS Y SUS PLANOS.

SE PROHIBE SU REPRODUCCIÓN TOTAL O PARCIAL SIN AUTORIZACIÓN.

Código: FR - 368 Revisión: 01