VISTA DE PLANTA CAJA DE VALVULAS Y FILTROS
(2,1X1.5X1.5)
ESC: 1:20

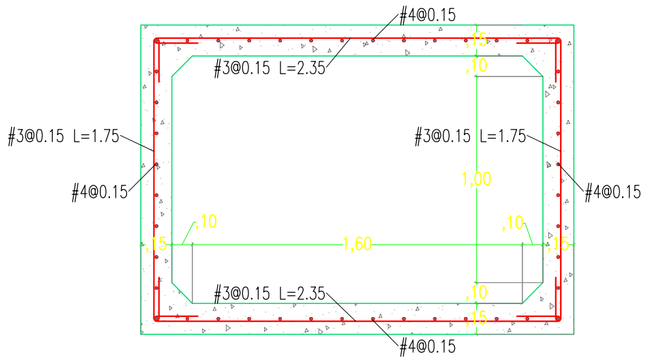

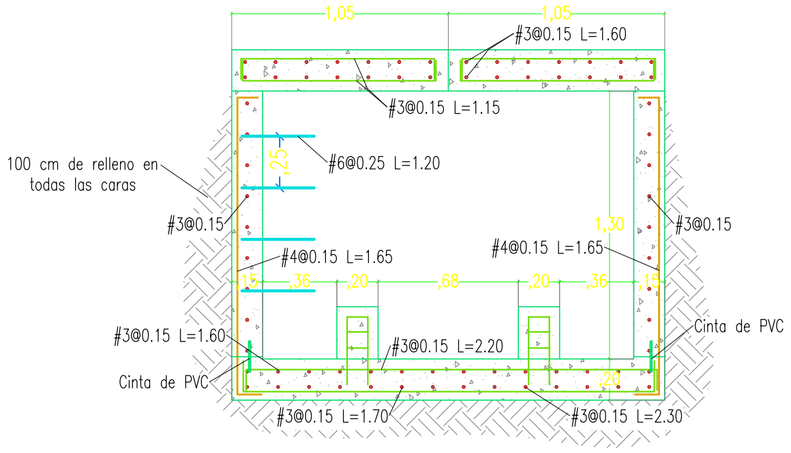

CORTE DE CAJA DE VALVULAS Y FILTROS
(2,1X1.5X1.5)
ESC: 1:20

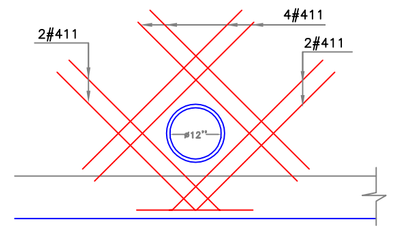

SUMIDERO DE ACHIQUE ø12"

Nota: El refuerzo que pasa a través del orificio se recortará y doblará en obra y se colocará este refuerzo adicional.

SIN ESCALA

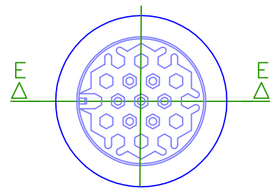

PLANTA

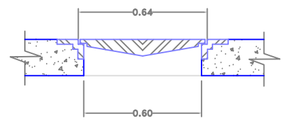

CORTE E – E
TAPA METALICA DE SEGURIDAD

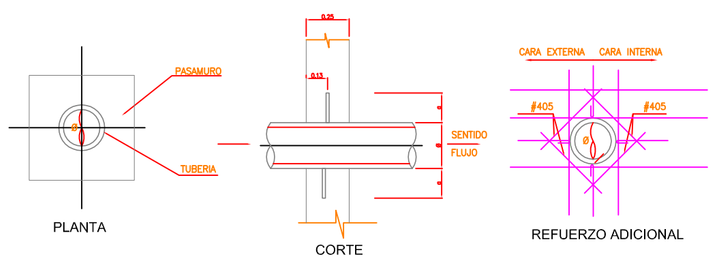

PLANTA
CORTE
REFUERZO ADICIONAL

DETALLE PASAMURO
ESCALA 1:10

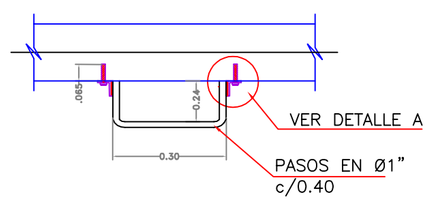

PLANTA

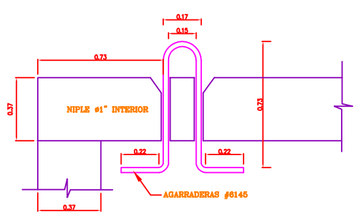

DETALLE AGARRADERAS
TAPA CAJA
ESCALA 1:10

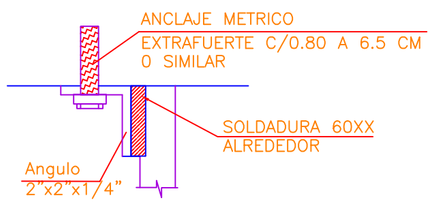

DETALLE A

NOTAS:

–Todas las dimensiones están en metros, a menos que se indique otra unidad.
–Concreto f'c=280kg/cm2–28 MPa–4000 psi, impermeabilizado.
–Acero de refuerzo f'y=4200 kg/cm2
–1 # 3 250 c/.25
(a) (b) (c) (d)
(a) : cantidad de varillas
(b) : número varilla
(c) : longitud en centímetros
(d) : separación

–El recubrimiento mínimo para el refuerzo principal será de 5 cm.
–Se deberá colocar concreto clase F (solado), bajo la cimentación f'c=105 kg/cm2
10.2 Mpa–150psi, espesor 5 cm.
–Cortar en obra el refuerzo que cruce con la tubería y la tapa de acceso.

DETALLE CRUCE DE ARROYO

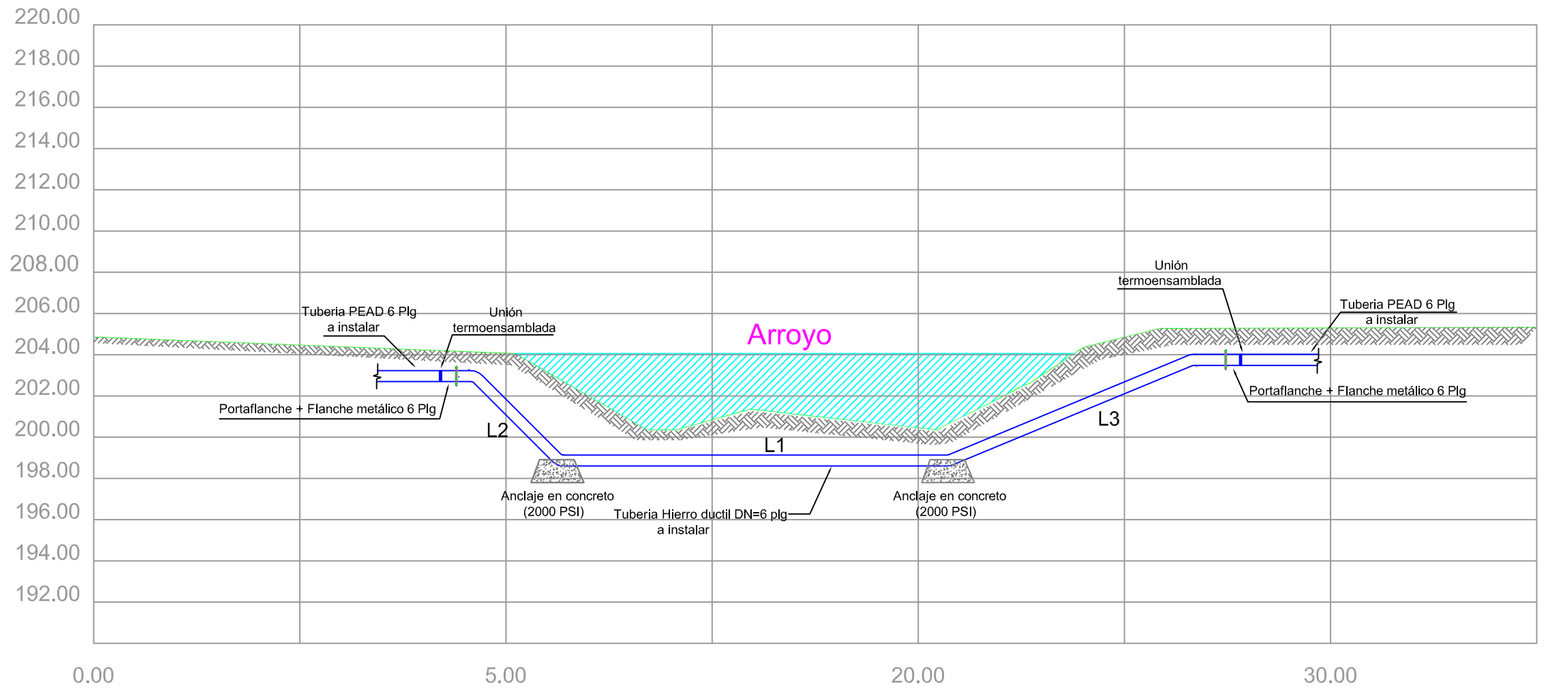

VISTA PERFIL CRUCE DE ARROYO
TIPO 1

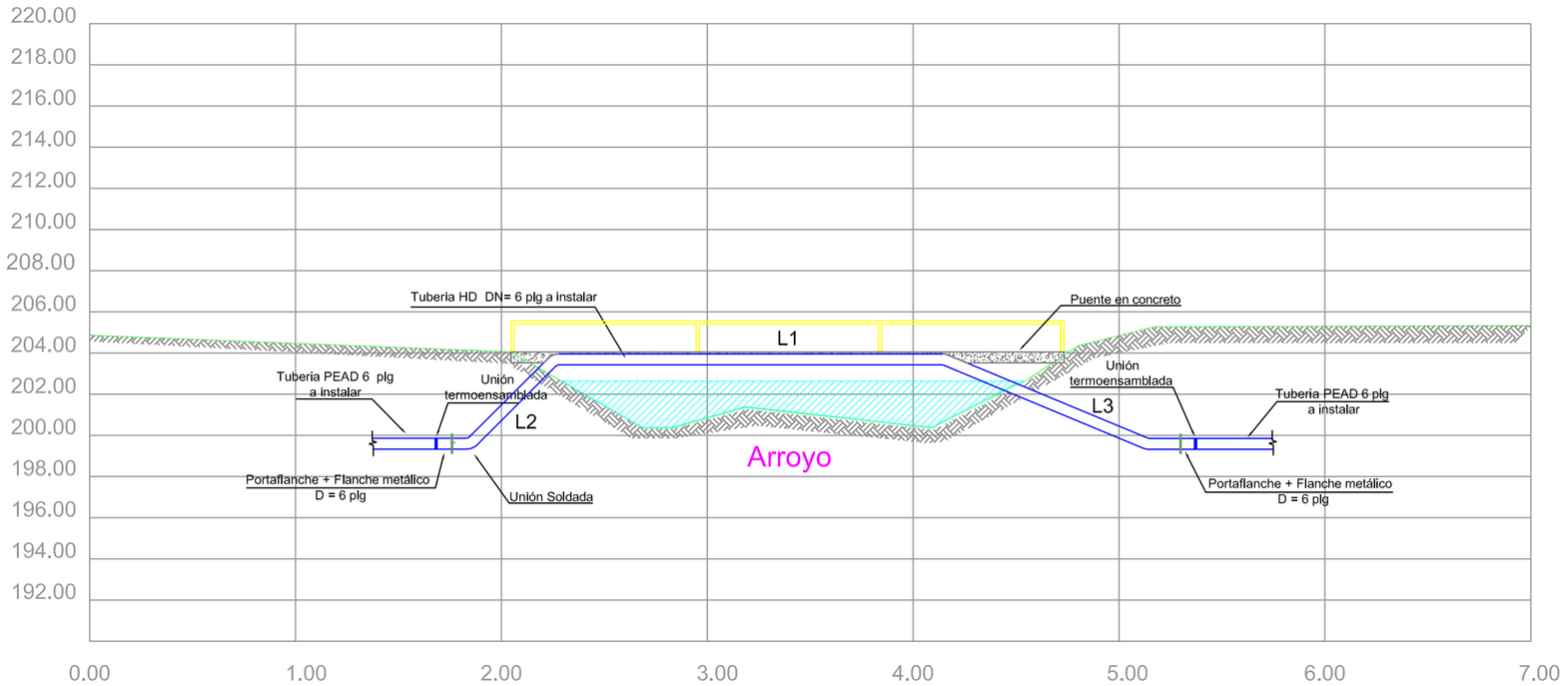

VISTA PERFIL CRUCE DE ARROYO
TIPO 2

NOTA: Los cambios de dirección señalados en los planos en la tubería de hierro ductil serán mediante uniones soldadas, las cuales deberán cumplir con lo indicado en las especificaciones técnicas.

ESC: 1:250

EMPRESA:

NUEVO LOGO ADESA.jpg

PROYECTO:
EXTENSION Y RENOVACION DE REDES DE ACUEDUCTO EN LOS BARRIOS NELSON MARTELO, NAVIDAD, LOS CEREZOS, SAN CARLOS,11 DE NOVIEMBRE EN EL MUNICIPIO DE COROZAL

CONTENIDO:
Detalles del refuerzo para caja macromedidor y valvulas reguladoras y detalles para el cruce de arroyo para el proyecto extension y renovación de redes de acueducto en los barrios Nelson Martelo, Navidad, Los Cerezos, San carlos, 11 de Noviembre en el municipio de Corozal

CODIGO PROYECTO:
CAC-485-11-12

PLANO N°:
CAC-485-11-12_PLANTA_DETALLE - REV 01

ESCALA: LAS INDICADAS
FECHA: ABRIL DEL 2015

PLANO:
5 DE 7

APROBÓ:
Juan Pablo Nuñez
M. P.:
25202204437CND
FIRMA:

REVISÓ:
Alvaro Sallredo F.
M. P.:
22202163034COR
FIRMA:

DISEÑÓ:
María Paula Pérez R.
M. P.:
22202263545COR
FIRMA:

TOPOFIRAFIA:
William Zamora

DIBUJÓ:
María Paula Pérez R.

ARCHIVO:
CAC-485-11-12_PLANTA_DETALLE - REV 01.dwg

NOTAS:
➢ Cualquier cambio o modificación deber ser consultada y aprobada por el Diseñador y/o la Interventoría.
➢ Respetar ante todo la cota clave de las tuberías.
➢ Cualquier duda consultar las especificaciones técnicas del proyecto.

CONVENCIONES:

Tubería AC 6 Plg Exterior:
Tubería PEAD 3 Plg:
Tubería PEAD 4 Plg:
Tubería PEAD 6 Plg:
Tee 4 Plg PEAD:
Codo 90° 4 Plg PEAD:
Codo 45° 4 Plg PEAD:
Tee 3 Plg PEAD:
Codo 90° 3 Plg PEAD:
Codo 45° 3 Plg PEAD:
Valvula compuerta 3 Plg HD:
Valvula compuerta 4 Plg HD:
Sistema de Macro con Válvulas Reguladoras de Presión:
Hidrante de 4 plg Bridado:
Hidrante de 3 plg Bridado:

MODIFICACIÓN

N°	FECHA	POR	MODIFICACIÓN
1	25/06/2012	VAPM	Archivo de creación
2	02/10/2013	VAPM	Archivo para primera revisión
3	12/10/2014	GRBP	Archivo para Segunda revisión
4	14/10/2014	GRBP	Archivo para construcción
5	27/02/2015	MPPR	Archivo para construcción
6	30/04/2015	MPPR	Archivo para construcción
7			
8			

AGUAS DE LA SABANA S.A. E.S.P. SE RESERVA LOS DERECHOS DE AUTOR DE ESTOS DISEÑOS Y SUS PLANOS.

SE PROHÍBE SU REPRODUCCIÓN TOTAL O PARCIAL SIN AUTORIZACIÓN.

Código: FR - 368 Revisión: 01