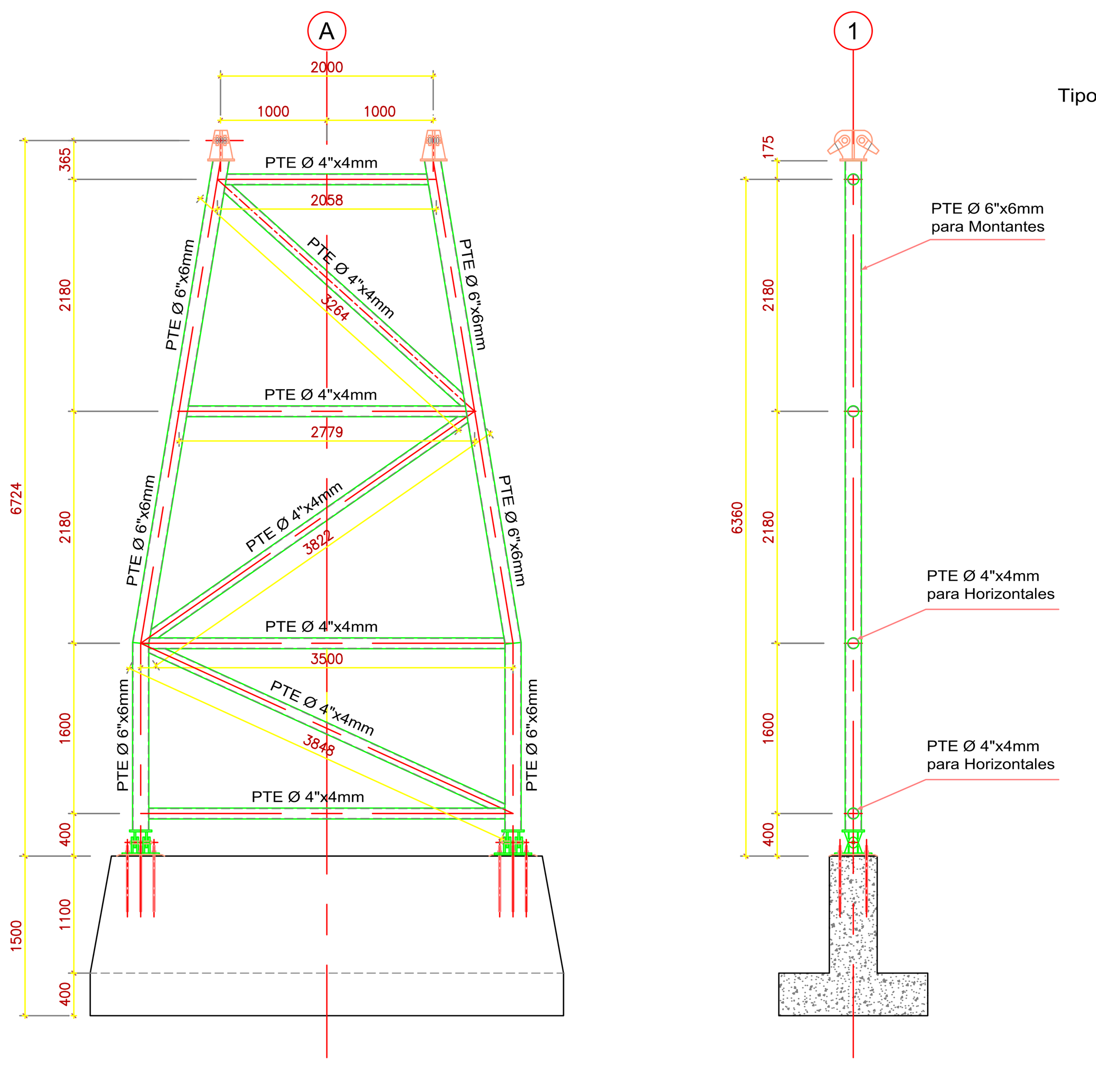


ALZADO TORRES

Escala. 1:50

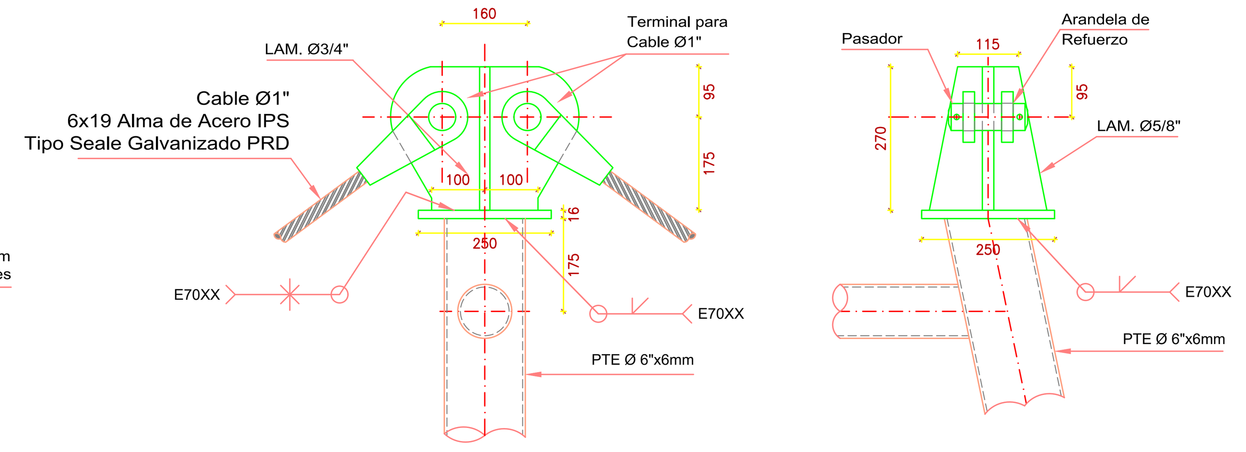


DETALLE APOYO CABLES
EN LA CABEZA DE TORRES

Escala: 1:10

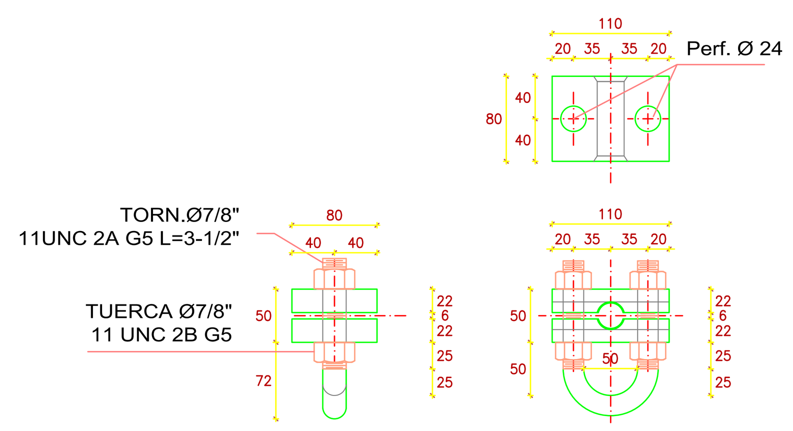


DETALLE
ABRAZADERA PARA CABLE Ø1"

Escala: 1:5

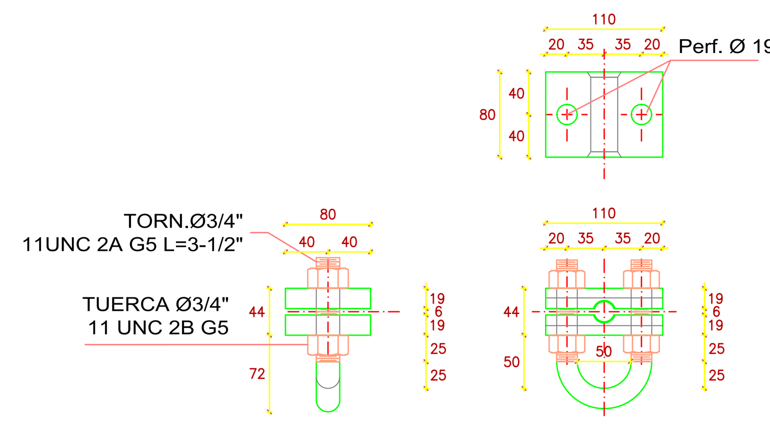


DETALLE
ABRAZADERA PARA CABLE Ø5/8"

Escala: 1:5

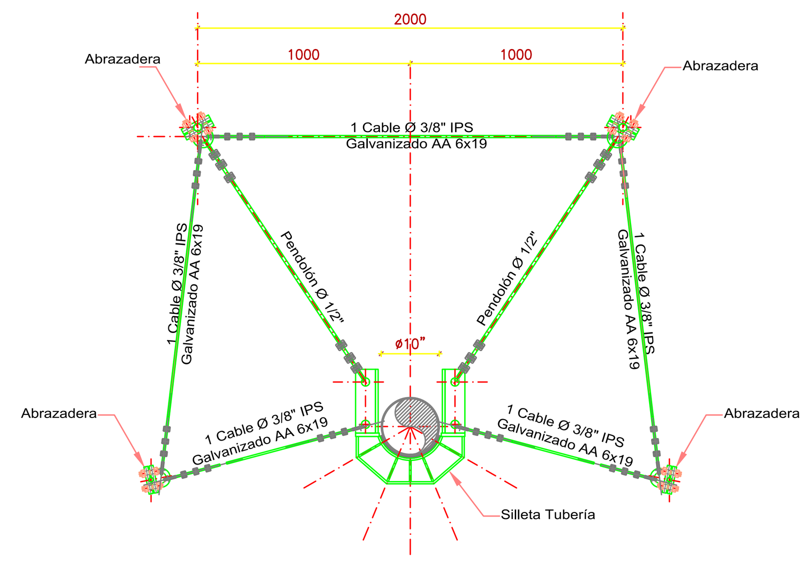


DETALLE TIPICO SECCIÓN PUENTE

Escala: 1:25

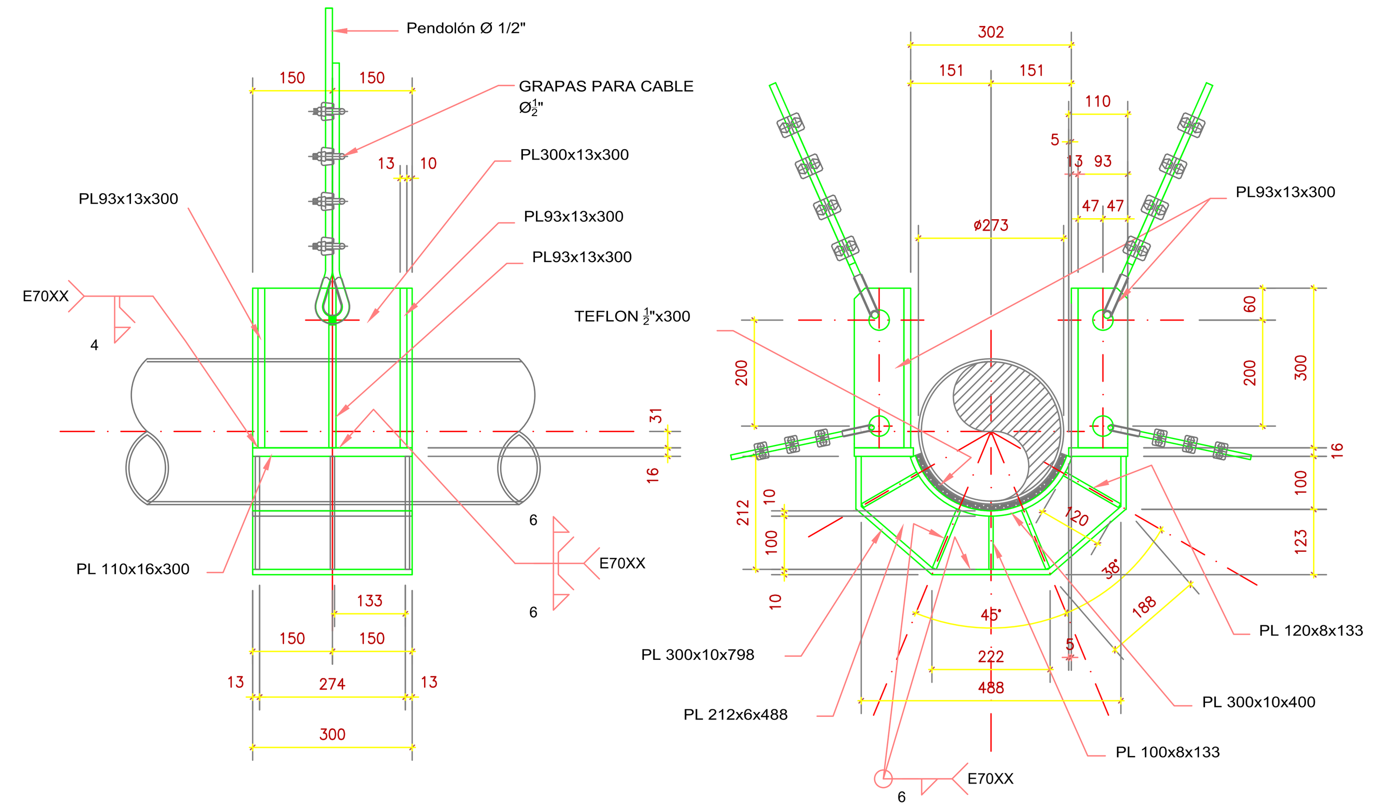


DETALLE
SILLETA PARA TUBERÍA

Escala: 1:10

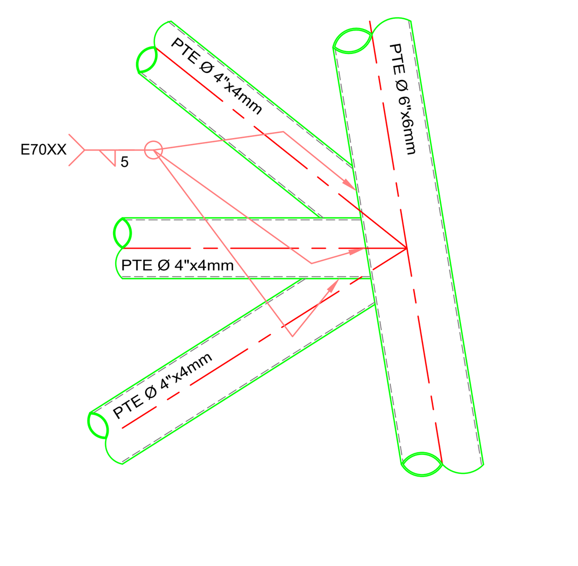


DETALLE
CONEXIÓN TIPO SOLDADA EN ELEMENTOS DE TORRES

Escala: 1:10

## LISTA DE MATERIALES

| CONJN Cant | POS | CANT | DESCRIPCION | PESO kg/m kg/m2 | PESO TOTAL kg | ESPECIFICACIÓN | CANT TOTAL PLANO | OBSERV |
|---|---|---|---|---|---|---|---|---|
| PLATINAS | | 32 | LAM 10x60x60 | 78.50 | 9.04 | A-36 | 32 | |
| | | 16 | LAM 10x90x150 | 78.50 | 16.96 | A-36 | 16 | |
| | | 8 | LAM 16x234x105 | 125.60 | 24.69 | A-36 | 8 | |
| | | 4 | LAM 16x350x350 | 125.60 | 61.54 | A-36 | 4 | |
| | | 24 | LAM16x170x140 | 125.60 | 71.74 | A-36 | 24 | |
| | | 4 | LAM 16x250x250 | 125.60 | 31.40 | A-36 | 4 | |
| | | 4 | LAM 20x234x286 | 157.00 | 42.03 | A-36 | 4 | |
| | | 4 | LAM 38x230x120 | 298.30 | 32.93 | A-36 | 4 | |
| | | 4 | LAM 25x150x400 | 196.25 | 47.10 | A-36 | 4 | |
| | | 8 | LAM 20x200x450 | 157.00 | 113.04 | A-36 | 8 | |
| | | 8 | LAM 10x38x200 | 78.50 | 4.77 | A-36 | 8 | |
| | | 4 | LAM 22x90x170 | 196.25 | 10.57 | A-36 | 4 | |
| | | 8 | LAM 16x110x350 | 125.60 | 38.68 | A-36 | 8 | |
| | | 8 | LAM 16x134x350 | 125.60 | 47.12 | A-36 | 8 | |
| | | 8 | LAM 10x30x134 | 78.50 | 2.52 | A-36 | 8 | |
| | | 44 | LAM 22x80x110 | 196.25 | 66.87 | A-36 | 44 | |
| | | 44 | LAM 20x80x110 | 157.00 | 60.79 | A-36 | 44 | |
| | | 22 | LAM 13x300x300 | 102.05 | 202.06 | A-36 | 22 | |
| | | 44 | LAM 13x93x300 | 102.05 | 124.48 | A-36 | 44 | |
| | | 22 | LAM 25x93x300 | 196.25 | 120.46 | A-36 | 22 | |
| | | 22 | LAM 16x110x300 | 125.60 | 91.18 | A-36 | 22 | |
| | | 33 | LAM 6x212x488 | 47.10 | 160.80 | A-36 | 33 | |
| | | 11 | LAM 16x110x300 | 125.60 | 45.59 | A-36 | 11 | |
| | | 22 | LAM 6x100x133 | 47.10 | 13.78 | A-36 | 22 | |
| | | 88 | LAM 6x120x133 | 47.10 | 66.15 | A-36 | 88 | |
| | | | PESO ELEMENTOS | | 1758.27 | | | |
| | | | 3.00% SOLDADURA | | 36.55 | | | |
| | | | PESO CONJUNTO PLATINAS | | 1811.02 | | | |
| TUBERÍA | T1 | 1 | TUBO Ø4"x4mmx45426 | 10.88 | 494.23 | A 500 | 1 | |
| | T2 | 1 | TUBO Ø6"x6mmx25528 | 24.02 | 613.18 | A 500 | 1 | |
| | | | PESO ELEMENTOS | | 1107.41 | | | |
| | | | 3.00% SOLDADURA | | 33.22 | | | |
| | | | PESO CONJUNTO TUBERIA | | 1140.63 | | | |
| BARRAS | B1 | 24 | BAR Ø7/8"x700 | 3.05 | 51.24 | SAE 1020 | 24 | |
| | B2 | 8 | BAR Ø1"x3565 | 3.97 | 255.25 | SAE 1045 | 8 | |
| | B3 | 8 | BAR Ø3/4"x2100 | 3.05 | 51.24 | SAE 1045 | 8 | PASADOR |
| | B4 | 4 | BAR Ø1-1/4"x200 | 6.71 | 5.37 | SAE 1020 | 4 | PASADOR |
| | B5 | 22 | BAR Ø3/4"x350 | 1.00 | 7.7 | SAE 1020 | 38 | PERNO U |
| | B6 | 22 | BAR Ø7/8"x400 | 3.05 | 26.84 | SAE 1020 | 38 | PERNO U |
| | | | PESO ELEMENTOS | | 397.64 | | | |
| | | | 3.00% SOLDADURA | | 11.93 | | | |
| | | | PESO CONJUNTO VARILLAS | | 409.57 | | | |
| ACCESORIOS | | 12 | TERMINAL CÓNICO ABIERTO CABLE Ø1" | | | | | |
| | | 4 | TERMINAL CÓNICO ABIERTO CABLE Ø5/8" | | | | | |
| | | 132 | GRAPAS PARA CABLE DE Ø1/2" | | | | | |
| | | 330 | GRAPA PARA CABLE DE Ø3/8" | | | | | |
| | | 110 | GUARDACABOS PARA CABLE Ø3/8" | | | | | |
| | | 44 | GUARDACABOS PARA CABLE Ø1/2" | | | | | |
| CABLES | | - | CABLE Ø1" 6x19 AA IPS SEALE GALVANIZADO | | | | 135 | m |
| | | - | CABLE Ø5/8" 6x19 AA IPS SEALE GALVANIZADO | | | | 135 | m |
| | | - | CABLE Ø1/2" 6x19 AA IPS SEALE GALVANIZADO | | | | 83 | m |
| | | - | CABLE Ø3/8" 6x19 AA IPS SEALE GALVANIZADO | | | | 184 | m |
| | | | PESO TOTAL PLANO | | 3604.05 | | | |

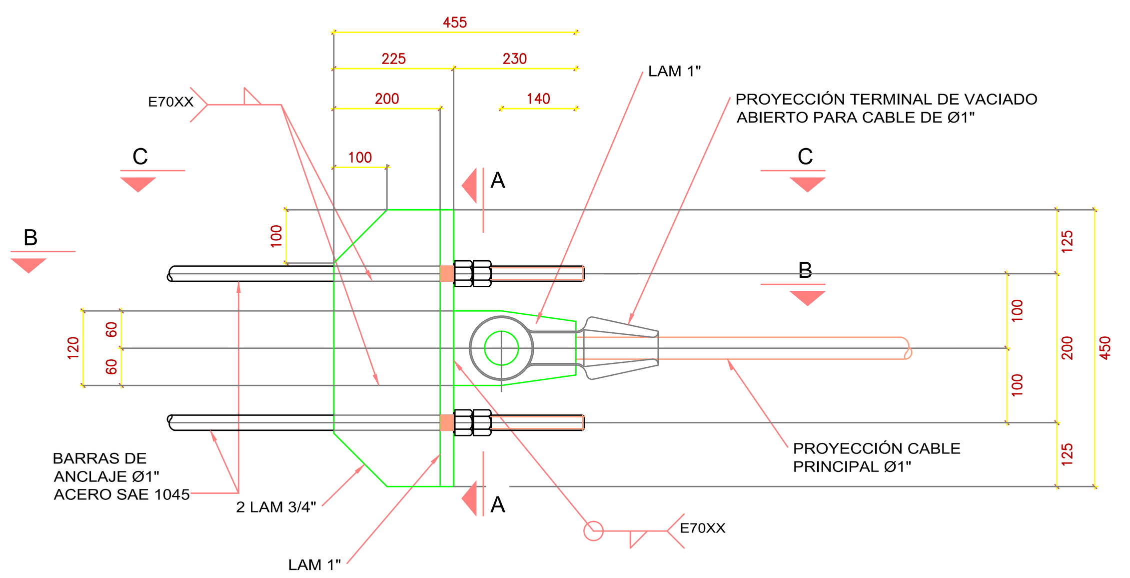


DETALLE ANCLAJE CABLES

Escala: 1:10

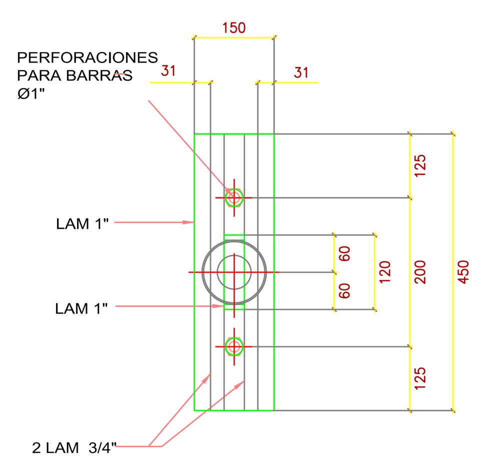


CORTE A-A

Escala: 1:10

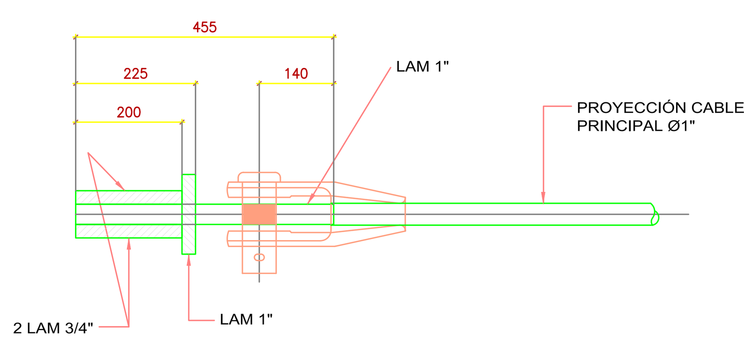


CORTE B-B

Escala: 1:10

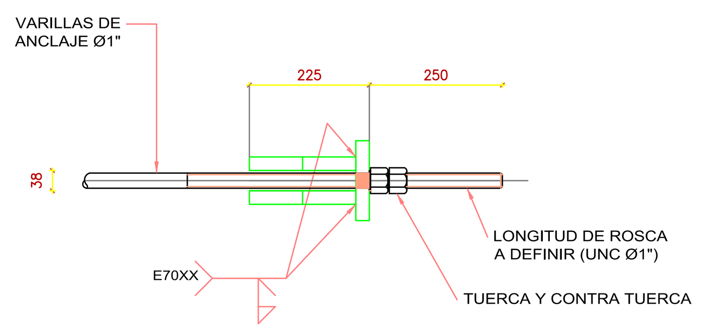


CORTE C-C

Escala: 1:10

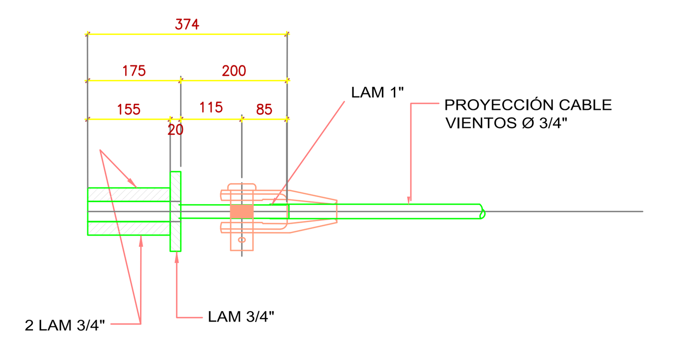


CORTE E-E

Escala: 1:10

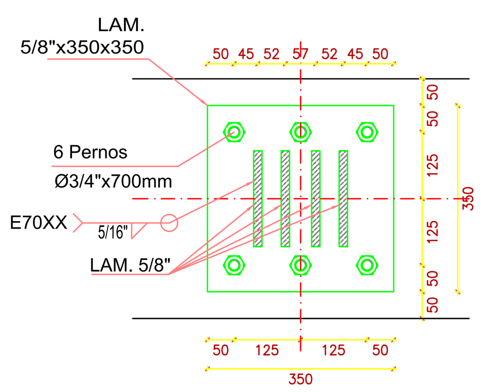


DETALLE PLACA BASE

Escala: 1:10

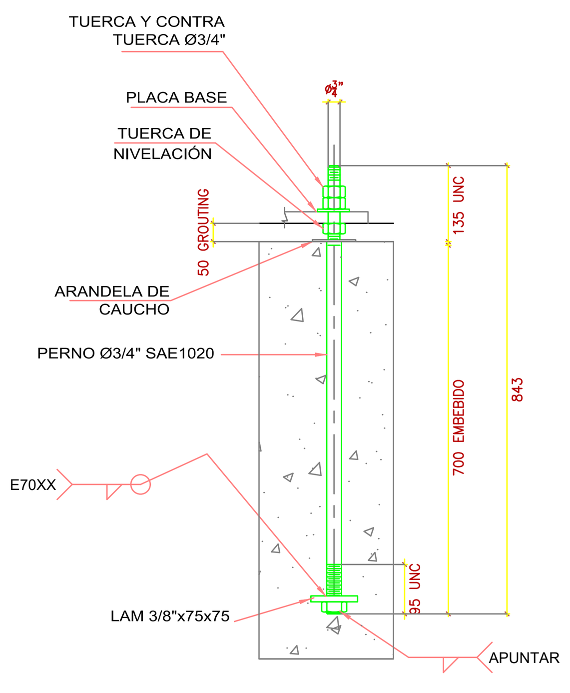


DETALLE PERNOS DE ANCLAJE

Escala: 1:10

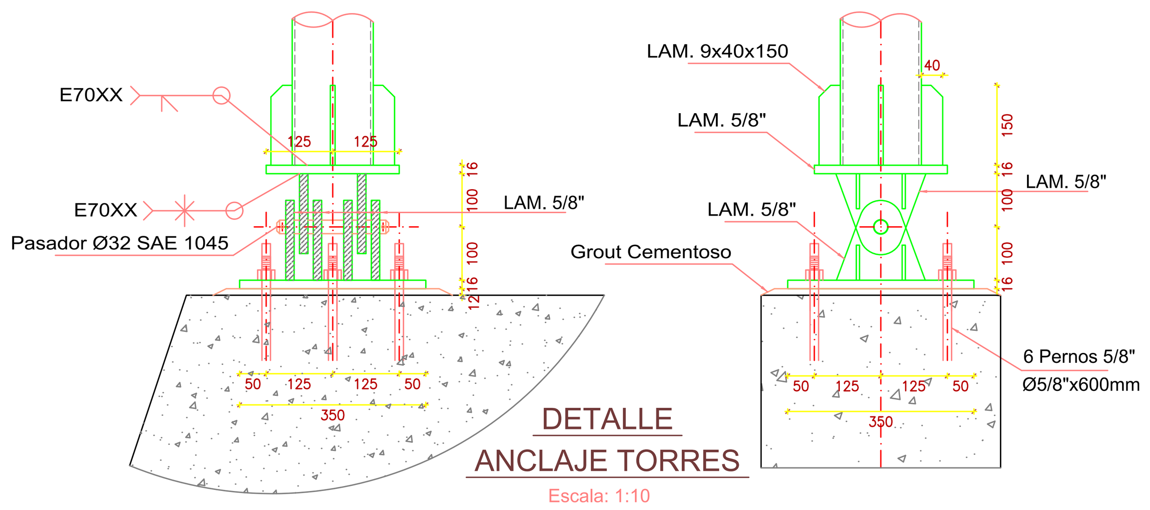


DETALLE
ANCLAJE TORRES

Escala: 1:10

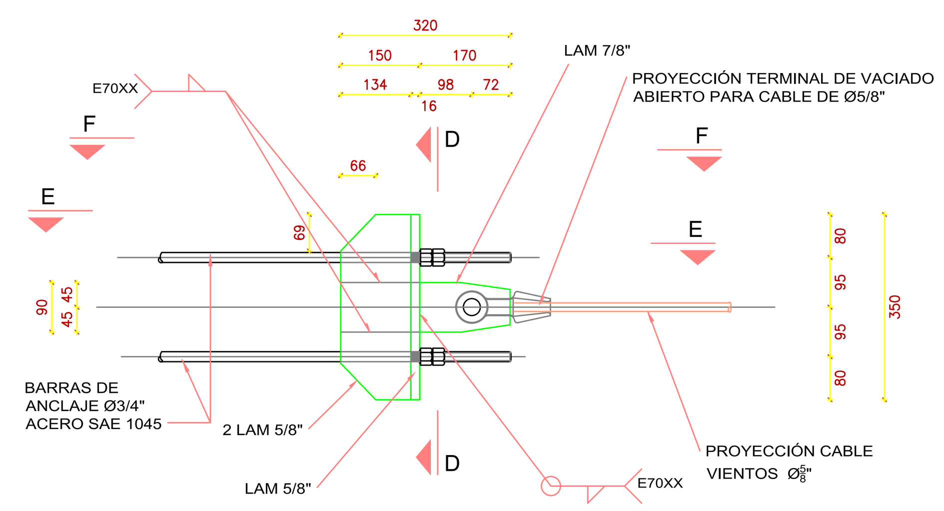


DETALLE ANCLAJE VIENTOS

Escala: 1:10

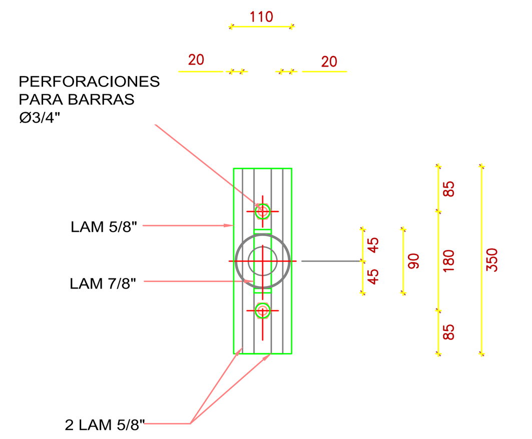


CORTE D-D

Escala: 1:10

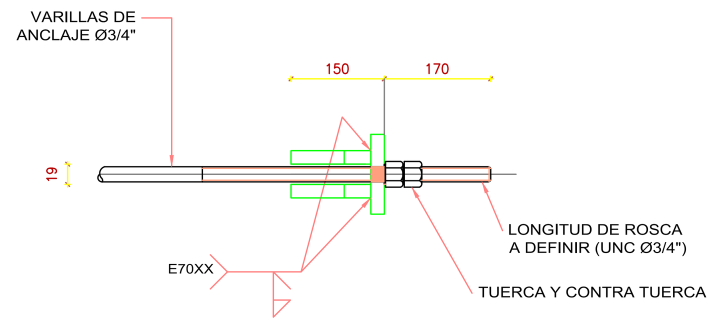


CORTE F-F

Escala: 1:10

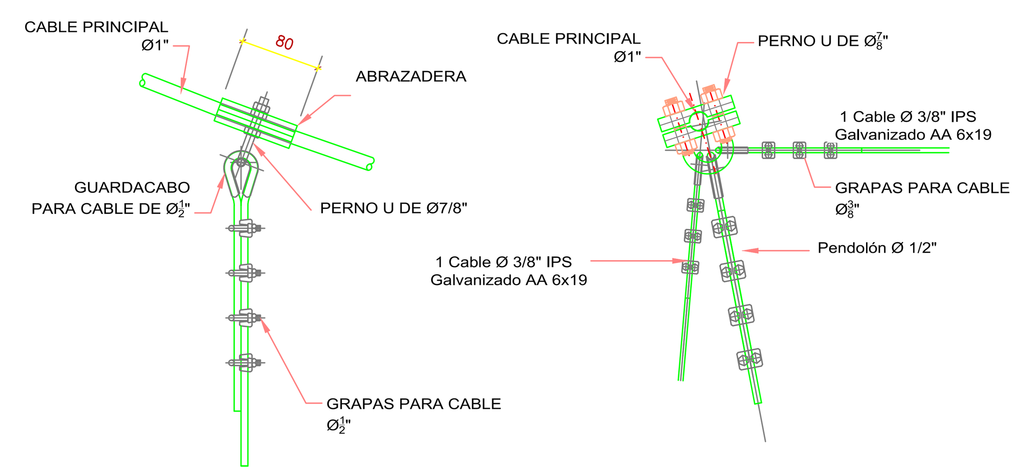


DETALLE
ALZADO CONEXIÓN ENTRE CABLE PRINCIPAL Y PENDOLÓN

Escala: 1:10

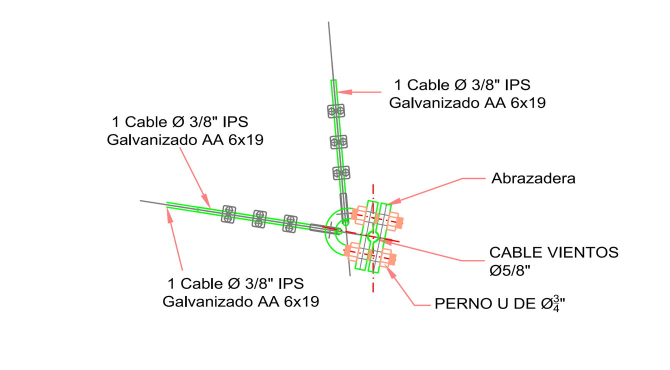


DETALLE
CONEXIÓN ENTRE CABLE VIENTOS Y TENSOR - SOPORTES

Escala: 1:10

| CUADRO DE GANCHOS | | CUADRO DE TRASLAPOS | |
|---|---|---|---|
| BARRA N° | GANCHO | BARRA N° | TRASLAPO |
| 3 | .12 | 3 | .50 |
| 4 | .20 | 4 | .80 |
| 5 | .25 | 5 | .90 |
| 6 | .30 | 6 | 1.00 |
| 7 | .35 | 7 | 1.10 |
| 8 | .40 | 8 | 1.30 |

**REPUBLICA DE COLOMBIA**
**DEPARTAMENTO DE NARIÑO**
**MUNICIPIO DE TAMINANGO**

CONTRATISTA: Findeter Financiera del Desarrollo — JUNTOS LO HACEMOS POSIBLE

INTERVENTORÍA: CONSORCIO INTERVENTORES 2019

CONTRATISTA: **CONSORCIO REDES 2018**

DIRECTOR DE OBRA: ING. HECTOR HENRY CUADRADO, MP. 25202-45140 CND

DISEÑO: ING. ALEXIS ALUMA ARANGO, MAT. PROF. 1879 BLL

LEVANTÓ: JAIME PACHELOR MELENJE, CPN 01-13519

DIRECTOR DE INTERVENTORÍA: ING. OSCAR VELASQUEZ

REVISÓ TOP. INTERVENTORÍA: EDUARD J. ANGARITA, TP 01-12821

REVISÓ:

DIGITALIZÓ: Bladimir Aleman Torres

**CONTRATO DE OBRA No. PAF-ATF-O-029-2018 PARIMONIO AUTONOMO FIDEICOMISO ASISTENCIA TECNICA FINDETER, ADMINISTRADO POR FIDUCIARIA BOGOTA S.A.**

MODIFICACIONES Y REVISIONES:

OBJETO: **CONSTRUCCION DEL ACUEDUCTO REMOLINO, MUNICIPIO DE TAMINANGO, DEPARTAMENTO DE NARIÑO**

CONTIENE: VIADUCTO #4 L= 50.00 m DISEÑO ESTRUCTURAL

PLANO No. XXXX

FECHA: 23/05/2020

ARCHIVO: **PLViaducto4.dwg**

ESCALA: INDICADAS

REV. **01**