ESTACIÓN REDUCTORA DE PRESION Y MACROMEDICIÓN					
D	d	b	Longitud (m)	Ancho (m)	Alto h (m)
D	2"	1"	2,20	2,20	2,20
D	3"	2"	2,60	2,20	2,20
D	4"	3"	2,60	2,20	2,20
D	6"	4"	4,00	2,20	2,20
D	8"	6"	4,00	2,20	2,20
D	10"	8"	5,20	2,20	2,20
D	12"	10"	5,20	2,20	2,20

Nota: E1, E2, F, G, J y T de acuerdo con planos estructurales.

DESPIECE ESTACIÓN REDUCTORA DE PRESIÓN Y MACROMEDICIÓN

N.	NOMBRE	CAN	MATERIAL	ESPECIFICACIONES
1	PASAMURO ENTRADA	1	ACERO AL CARBONO	EXTREMO LISO D" x d" BRIDADO
2	PASAMURO SALIDA	1	ACERO AL CARBONO	EXTREMO LISO D" x d" BRIDADO
3	MACROMEDIDOR ULTRASÓNICO	1		SONDA EXTERNA - TIEMPO DE TRÁNSITO
4	TEE DE ENTRADA	1	ACERO AL CARBONO	BRIDA ANSI d" x b" 150 psi
5	VÁLVULA MARIPOSA	2	FUNDICION GRIS, DISCO INOX	ANSI d" 150 psi
6	FILTO YEE	1	HIERRO FUNDIDO	BRIDA ANSI d" 150 psi
7	NIPLE BRIDA LISO	2	ACERO AL CARBONO	BRIDA ANSI d" 150 psi
8	UNIÓN DRESSER	2		ANSI D" 150 psi
9	VÁLVULA REGULADORA PILOTO CONTRO ACTIVO PRESIÓN	1	HIERRO FUNDIDO	BRIDA ANSI d" 150 psi
10	TEE DE SALIDA	1	ACERO AL CARBONO	BRIDA ANSI d" x b" 150 psi
11	VÁLVULA COMPUERTA	2	HIERRO FUNDIDO SELLO ELAST	BRIDA ANSI 2" 150 psi
12	VÁLVULA VENTOSA	2	ACERO AL CARBONO Ó FUNDICION	BRIDA ANSI 2" 150 psi
13	CARRETE ALINEADOR DE FLUJO	1	ACERO AL CARBONO	BRIDA ANSI d" 150 psi
14	UNIÓN DRESSER	1	HIERRO DUCTIL O ACERO AL CARBONO	ANSI d" 150 psi
15	CODO BRIDADO	2	ACERO AL CARBONO	BRIDA ANSI b" 150 psi
16	NIPLE BRIDA - LISO	2	ACERO AL CARBONO	BRIDA ANSI b" 150 psi
17	UNIÓN DRESSER	1	HIERRO DUCTIL O ACERO AL CARBONO	ANSI b" 150 psi
18	VÁLVULA REGISTRO TIPO GLOBO	1	HIERRO FUNDIDO	BRIDA ANSI b" 150 psi
19	VÁLVULA MARIPOSA	1	FUNDICION GRIS, DISCO INOX	ANSI 150 psi
20	ESCALERA	1	HIERRO PINTURA EPOXICA	ANGULO, PASAMANOS
21	TAPA DE SEGURIDAD	1	HIERRO DUCTIL	TAPA CON LLAVE DE SEGURIDAD

NOTAS GENERALES DE ACUEDUCTO:

1. TODAS LAS DIMENSIONES ESTÁN EN METROS, A MENOS QUE SE INDIQUE OTRA UNIDAD.
2. EL CONCRETO TENDRÁ UNA RESISTENCIA A LOS 28 DÍAS DE 280 KG/CM² = 28 MPA = 4000 PSI.
3. ACERO DE REFUERZO F'Y=4200 KG/CM² = 420 MPA = 60000 PSI.
4. SE DEBERÁ COLOCAR CONCRETO CLASE F BAJO LA CIMENTACIÓN F'C= 105 KG/CM² = 10.5 MPA = 150 PSI CON UN ESPESOR DE 5cm.
5. DIÁMETRO LÍNEA DE CONTROL (d").
6. DIÁMETRO TUBERÍA EXISTENTE (D").
7. DIÁMETRO BY – PASS (B").
8. LAS TAPAS DE ACCESO SERÁN DE SEGURIDAD.
9. EL CONSTRUCTOR ANTES DE INICIAR OBRAS DEBERÁ CUANTIFICAR Y VERIFICAR LAS CANTIDADES EXACTAS DE OBRA.
10. LAS DIMENSIONES DE ACCESORIOS, DEBEN SER VERIFICADAS Y AJUSTADAS PARA CONSTRUCCIÓN, DE ACUERDO CON LAS ESPECIFICACIONES DE LAS VÁLVULAS REDUCTORAS SELECCIONADAS PARA LAS CONDICIONES HIDRÁULICAS DEFINIDAS.
11. EN EL CUADRO DE DESPIECE SE DESCRIBEN LOS ELEMENTOS QUE SE INSTALARAN DENTRO DE LA CAJA. EL CONTRATISTA DEBERÁ VERIFICAR ANTES DE INICIAR LA OBRA, LAS CARACTERÍSTICAS FÍSICAS DE LA TUBERÍA Y DEFINIR LOS ACCESORIOS NECESARIOS PARA REALIZAR LA CORRECTA CONEXIÓN.
12. LAS DIMENSIONES DE LOS NIPLES VARIAN DE ACUERDO CON EL TIPO DE VÁLVULA SELECCIONADA.
13. EL CONTRATISTA TENDRÁ QUE REVISAR LAS COTAS DEL TERRENO DONDE SE LOCALIZARAN LAS OBRAS.
14. LA PRESIÓN DE TRABAJO DE LOS ACCESORIOS ES DE 150 PSI.
15. LOS ELEMENTOS DESMONTADOS DEBEN SER ENTREGADOS A EPN ESP.

EN LA TABLA SIGUIENTE, SE MUESTRAN LOS DIÁMETROS CARACTERÍSTICOS DE LA VÁLVULA REDUCTORA DE PRESIONES Y DEL BY PASS.

ID Epanet	NUMERO	ESTACIÓN REGULADORA: D existente (in)	D Válvula (in)	D By Pass (in)	Longitud Caja (m)

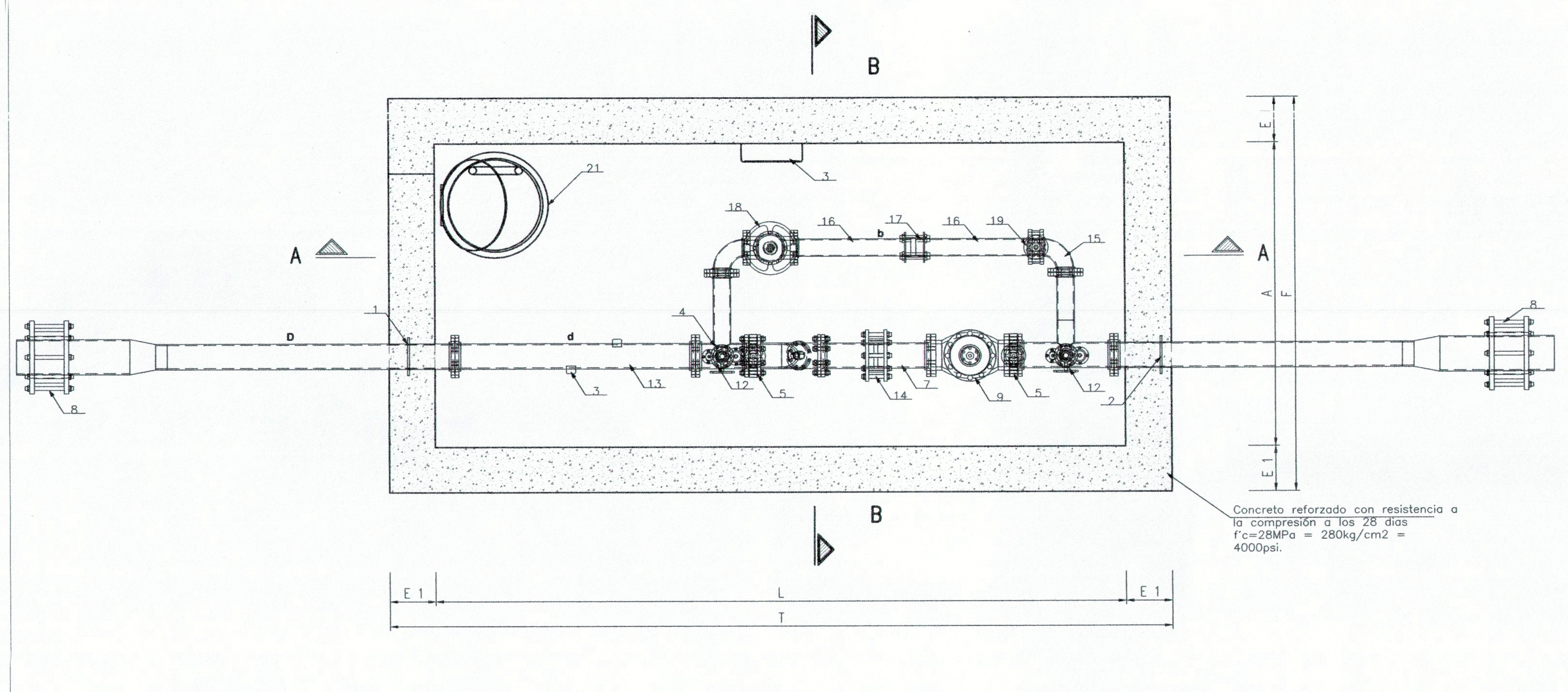

PLANTA

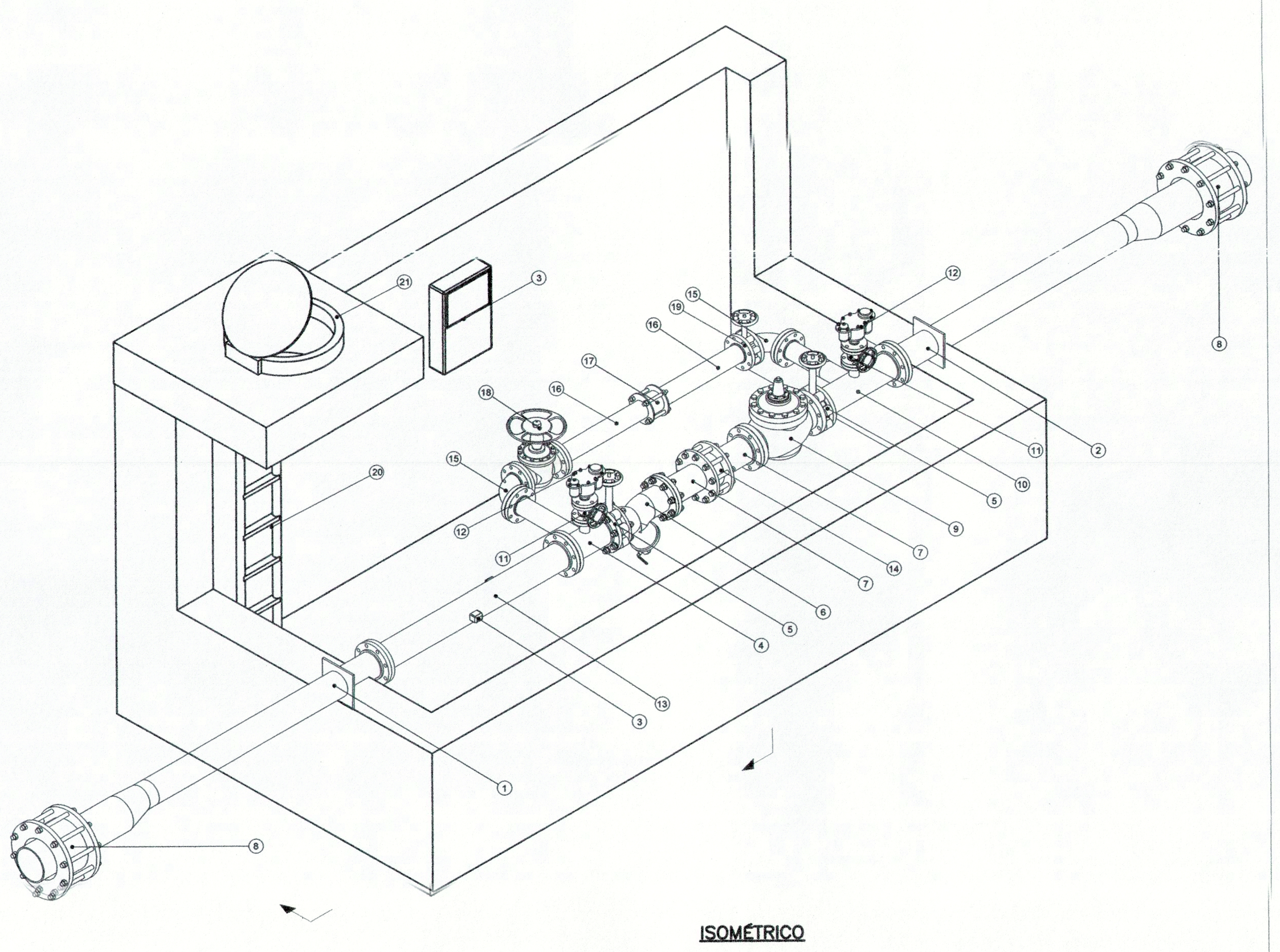

ISOMÉTRICO

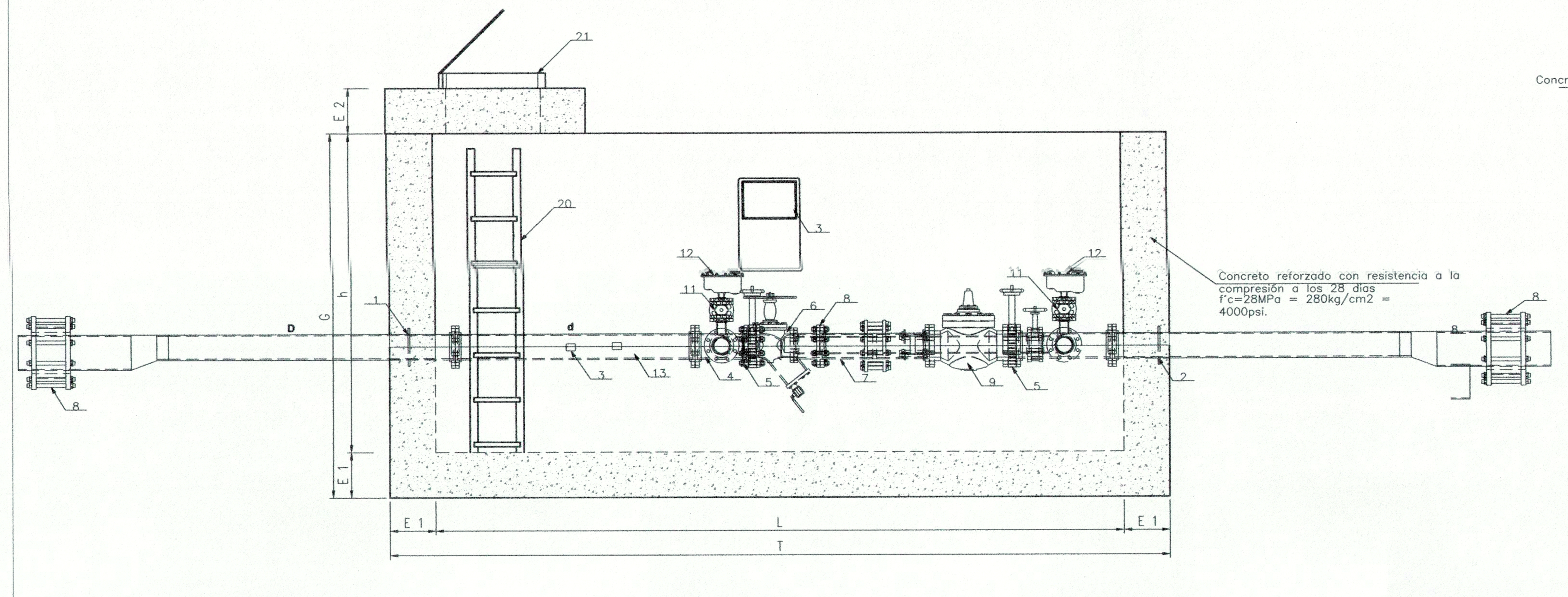

CORTE A-A

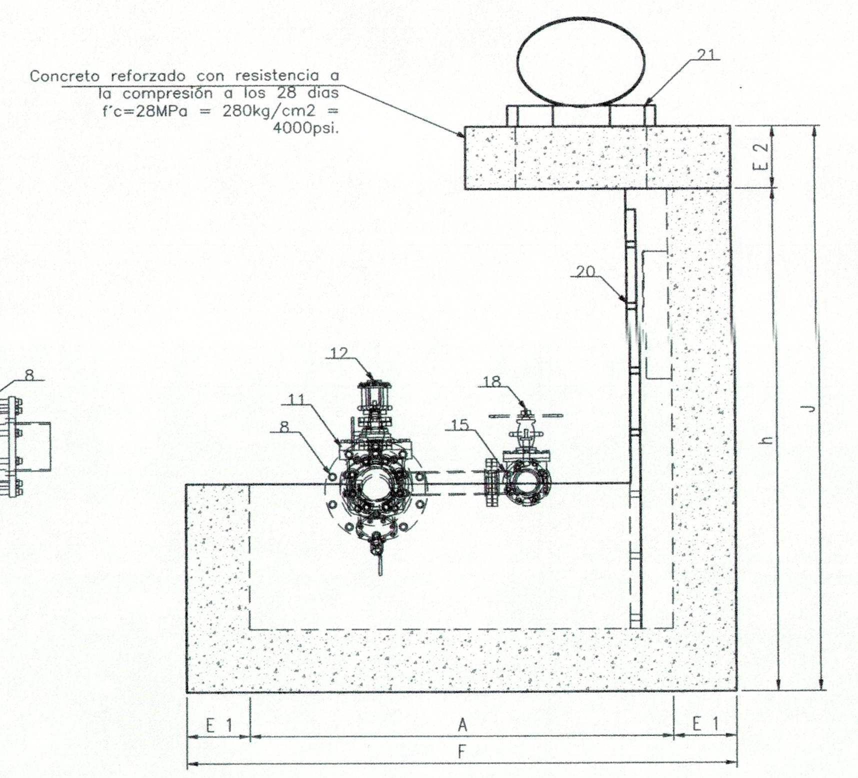

CORTE B-B

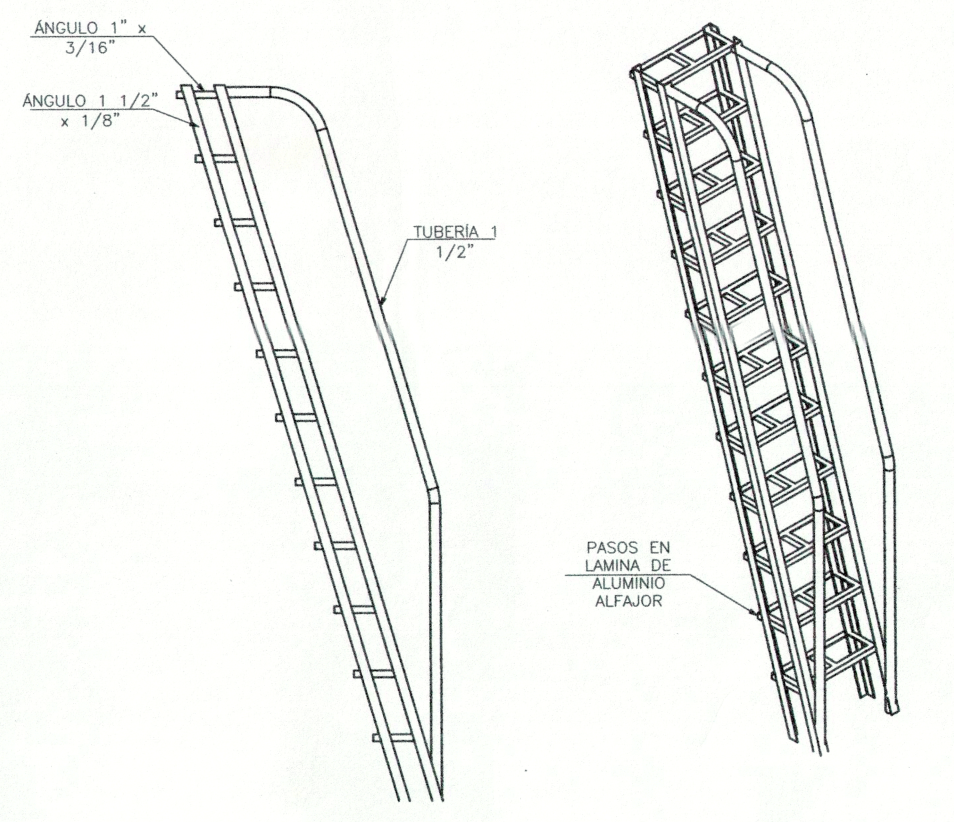

DETALLE ESCALERA

MUNICIPIO DE NEIVA
Un pacto por lo nuestro

EPN Agua de Todos — Empresas Públicas de Neiva E.S.P

Consultoría Colombiana S.A.

CONTRATO No. 010 DE 2009

DIRECTOR: HECTOR M. MAHECHA B. Mat.: 25202-16145 CND

ESPECIALISTA: ESTRUCTURAL MILTON J. BARRAGAN N. Mat.: 25202-146853 CND

INTERVENTOR: Consorcio Huila

CONTRATO No. 183-2011 ALCALDIA DE NEIVA

DIRECTOR: ING. EUGENIO PEÑA BARRERA Mat.: 14044 CND

ESPECIALISTA: HIDRAULICO ING. GERMAN MONSALVE SAENZ Mat.: 13444 CND

LOCALIZACIÓN:

SISTEMA DE COORDENADAS IGAC. ELIPSOIDE INTERNACIONAL: 1924
MERIDIANO CENTRAL: 74° 35' 51.30" W
Paralelo Central: 4° 35' 56.57" N
FALSO ESTE: 1.000.000
FALSO NORTE: 1.000.000

MODIFICACIONES			
FECHA	MODIFICACION	NOMBRE ING. RESPONSABLE	FIRMA

OBJETO:

ELABORACIÓN DE LOS ESTUDIOS CORRESPONDIENTES AL PLAN MAESTRO DE ACUEDUCTO, PLAN MAESTRO DE AGUAS RESIDUALES, PLAN MAESTRO DE ALCANTARILLADO DE AGUAS LLUVIAS Y LA ACTUALIZACIÓN DEL CATASTRO DE ALCANTARILLADO EN EL MUNICIPIO DE NEIVA.

PLAN MAESTRO DE ACUEDUCTO NEIVA

MUNICIPIO DE NEIVA
DEPARTAMENTO DEL HUILA

CONTIENE: MONTAJE ESTACIÓN DE REGULACIÓN DE PRESIÓN Y MACROMEDICIÓN

ESCALA: SIN ESCALA

NOMBRE DEL ARCHIVO: 969_001DIESACPL003.DWG

PROYECTO N°: 969

FECHA: 03/06/2011

PLANO No.: 1/1

REVISION: 0