DIAGRAMA UNIFILAR

SIN ESCALA

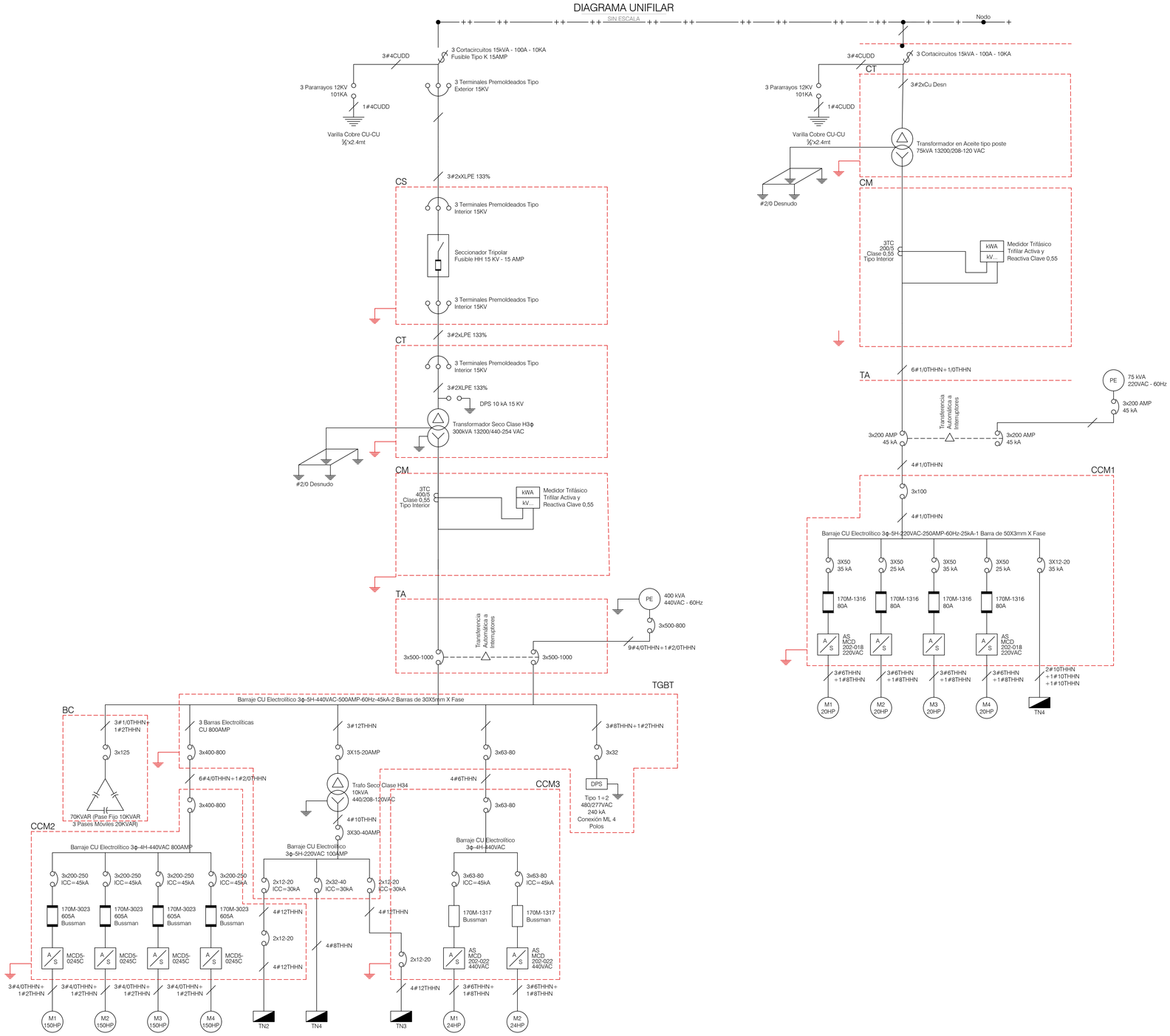

MALLA DE PUESTA A TIERRA

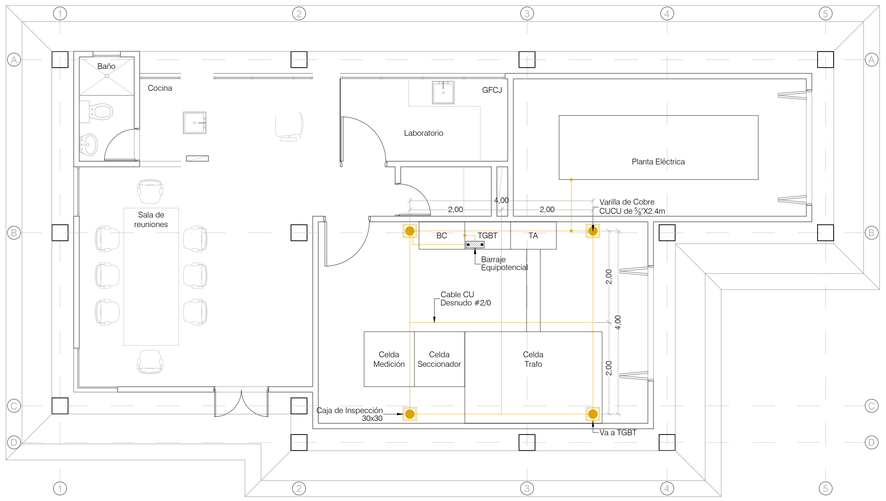

MinVivienda
Ministerio de Vivienda

EMBAJADA DE ESPAÑA EN COLOMBIA

cooperación española

MUNICIPIO DE ISTMINA

ELABORÓ: CONSORCIO EHS

HABOCIC S.A.S
Consultoría · Interventoría · Construcción

REVISÓ Y APROBÓ: AGUAS DE PAVASA

OBJETO:
ASESORIA E INTERVENTORIA TECNICA, AMBIENTAL, SOCIAL, ADMINISTRATIVA, LEGAL Y FINANCIERA PARA LA CONSTRUCCIÓN DE LAS OBRAS DE ACUEDUCTO EN EL MUNICIPIO DE ISTMINA, ETAPA I, DEPARTAMENTO DE CHOCÓ – COLOMBIA

PROYECTO:
AJUSTES AL DISEÑO DEL SISTEMA DE ACUEDUCTO DEL MUNICIPIO DE ISTMINA –DEPARTAMENTO DEL CHOCÓ

CONTIENE:
DIAGRAMA UNIFILAR PTAP –
MALLA DE PUESTA A TIERRA EN EDIFICIO DE OPERACIONES

ELABORÓ:
INGENIERO ELECTRICISTA:
ING. JOSE ORLANDO GIRALDO PEREA
M.P. VL 205–6862

REVISÓ:
REPRESENTANTE LEGAL
CONSORCIO EHS:
ING. HECTOR BELTRÁN OSSA
M.P. 00000–00138 QND

APROBÓ:
DIRECTOR GENERAL PROYECTO: TODOS POR EL PACIFICO, COMPONENTE CHOCÓ:
CLAUDIA MARCELA CASTILLO OSPINA

MODIFICACIONES

FECHA	MODIFICACIÓN	NOMBRE ING. RESPONSABLE	FIRMA
05/2019	REVISION1	ORLANDO.GIRALDO	

ESCALA: INDICADAS

PLANO: 1/6

FECHA: 05/2019

ARCHIVO: DIAGRAMAS UNIFILARES PTAP ISTMINA