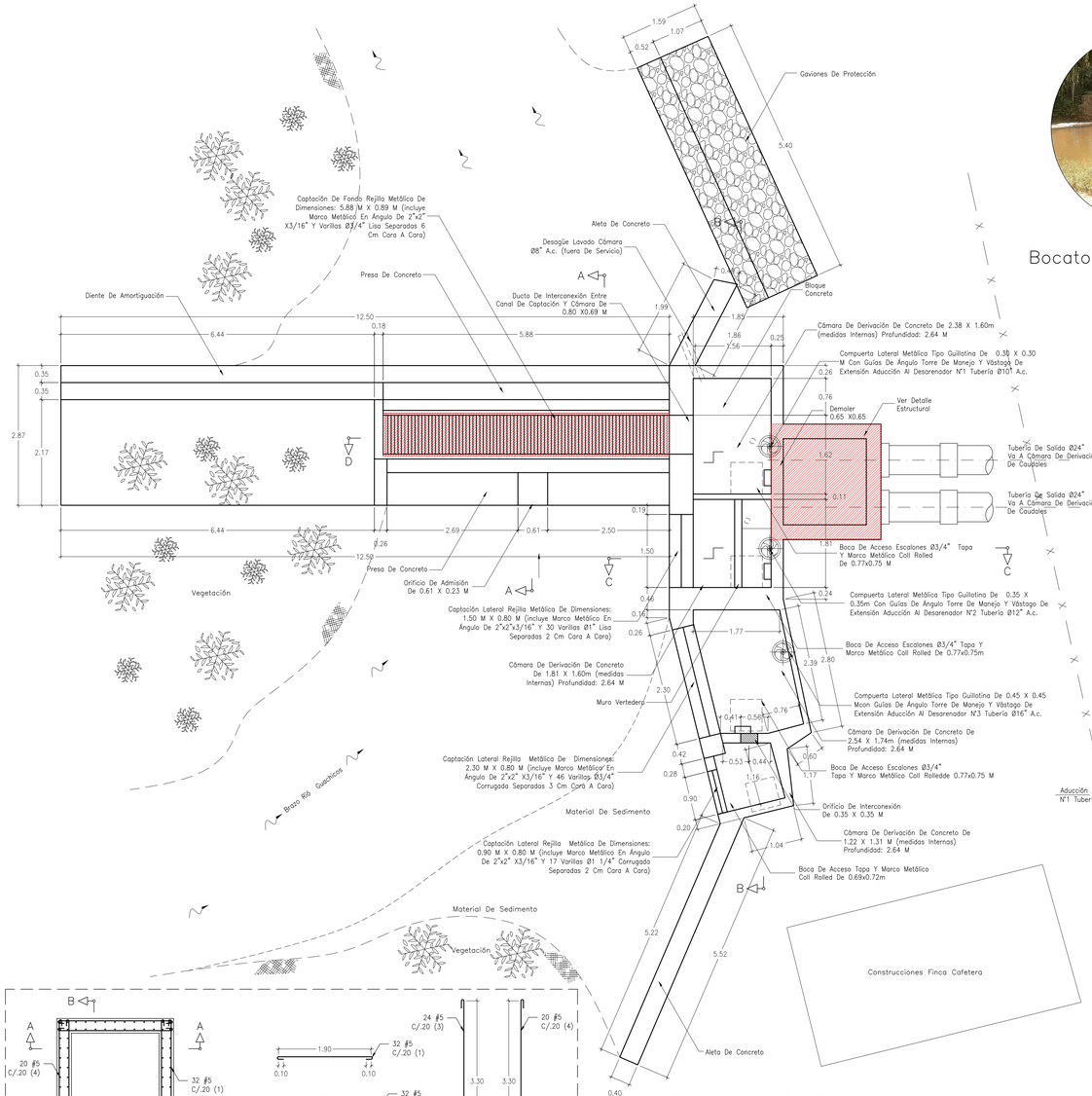

Bocatoma Río Guachicos

Planta General

Escala 1 : 50

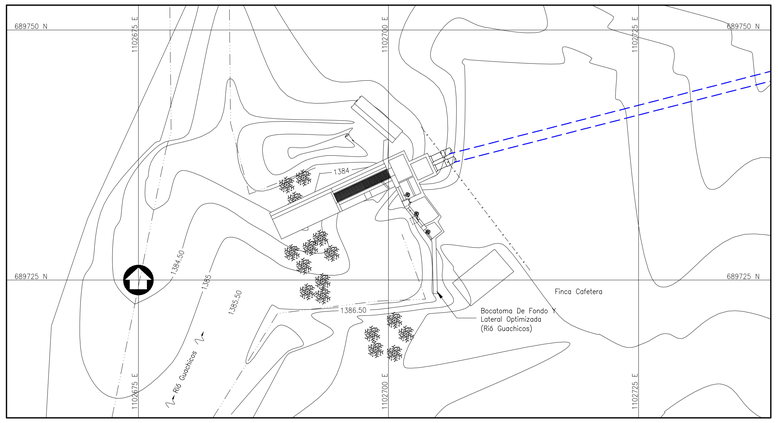

Bocatoma Río Guachicos

Localización Especifica

Escala 1 : 250

ESCALA GRÁFICA

(EN METROS)

1.00 0 0.5 1.00 2.00 3.00 4.00 5.00

1 : 50

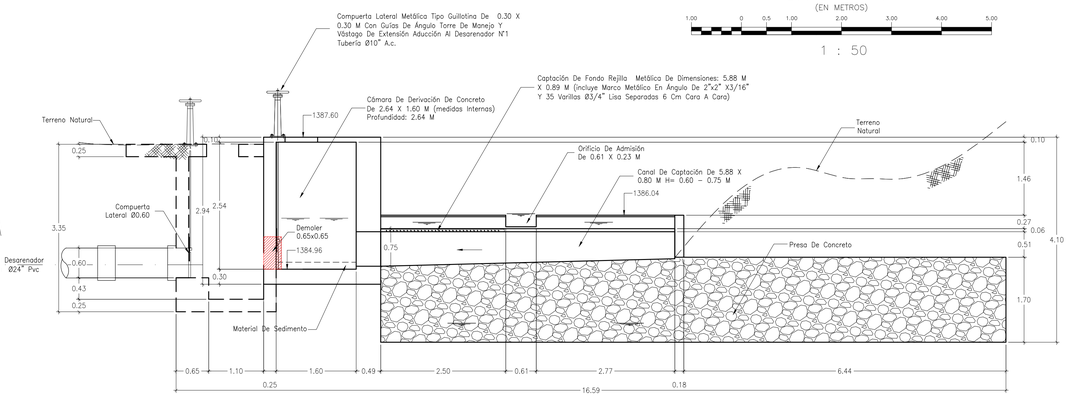

Bocatoma Río Guachicos

Corte D–D

Escala 1 : 50

CONVENCIONES

- Línea Tubería Proyectada
- Árbol O Vegetación
- Curva De Nivel Del Terreno
- Norte Magnético (IGAC)
- Borde De Quebrada O Río
- Estructura Existente
- Optimización De La Estructura

NOTAS GENERALES:

1. Las coordenadas y las cotas del proyecto, corresponden al sistema de referencia MAGNA SIRGAS DEL IGAC, y el sistema de proyección utilizada es MAGNA COLOMBIA OESTE.

2. El levantamiento topográfico se realizó en Abril de 2013.

3. Las dimensiones están dadas en metros con excepción donde se indique otra unidad.

4. Este plano corresponde a la Planta Cortes y Detalles de la Bocatoma río Guachicos, Departamento de Huila.

5. Para el presente proyecto se realizaron 2 placas de amarre para la georreferenciación la cual se indica en este plano y se identifican como GPS–PIT–1 y PT–41551001.

6. Este plano fue elaborado en medio magnético, no puede ser alterado físicamente y si se requiere de algún cambio, este debe ser previamente comunicado al consultor. El consultor no se hace responsable de los cambios que se realicen.

7. Los polígonos que no contengan identificación especial de uso corresponden a viviendas.

PLANOS DE REFERENCIA:

HUI–PIT–DIS–ACU–TGI : Topología General.
HUI–PIT–DIS–ACU–HI–LA–01–07: Línea de Aducción.
HUI–PIT–DIS–ACU–HI–DE–01: Desarenador El TABACO.

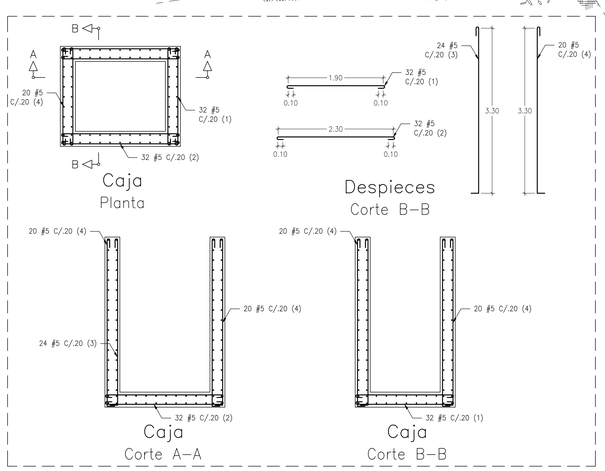

Diseño Estructural Bocatoma

Optimizacion Estructura

Escala 1 : 50

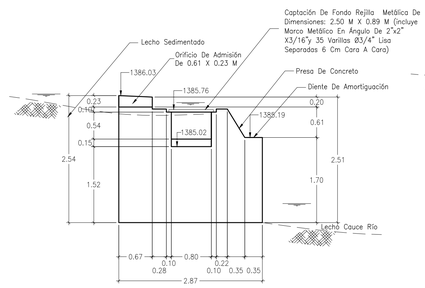

Bocatoma Río Guachicos

Corte A–A

Escala 1 : 50

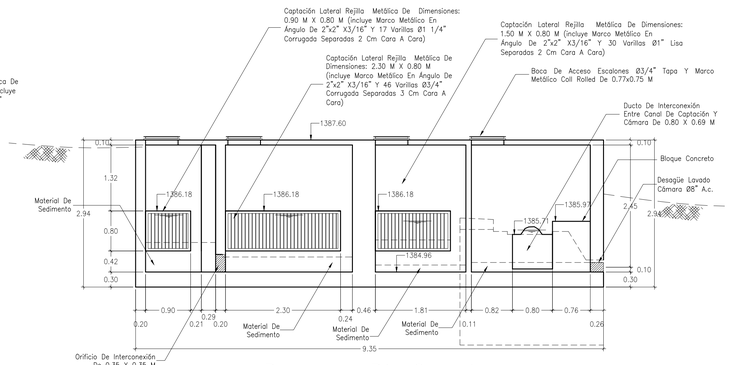

Bocatoma Río Guachicos

Corte B–B

Escala 1 : 50

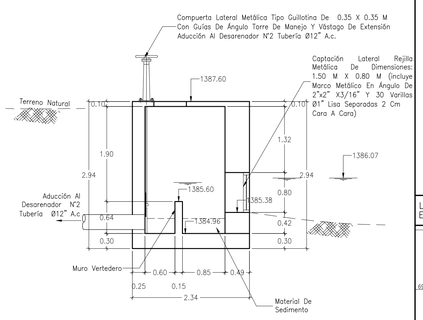

Bocatoma Río Guachicos

Corte C–C

Escala 1 : 50

LOCALIZACIÓN GENERAL
ESCALA 1 : 50,000

Consorcio Aguas del Huila
CONTRATO 212 DE 2012

COORDINADOR TÉCNICO: Nombre: Ing. José Vergara Mendoza M.P. No: 13202–09648 BLV

REPRESENTANTE LEGAL O PROPIETARIO: Nombre: Ing. José Vergara Mendoza M.P. No: 13202–09648 BLV

CONSORCIO INTERVENTORÍA AGUAS DEL HUILA
CONTRATO 065 DE 2013

REVISIÓN Y APROBACIÓN

DIRECTOR INTERVENTORÍA: Nombre: Ing. Mercedes Martín Bohórquez M.P. No: 25202–80315 CND

AGUAS DEL HUILA S.A. E.S.P.

Vo.Bo. Jóime Augusto Muñoz
Supervisor
AGUAS DEL HUILA S.A. E.S.P.

LOCALIZACIÓN REGIONAL: ESCALA 1 : 500000

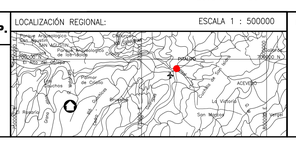

PLACAS DE AMARRE
GPS–PIT–1
NORTE: 696305.42
ESTE: 1112599.31
COTA: 1277.02
PT–41551001
NORTE: 696381.36
ESTE: 1112741.45
COTA: 1276.88
MAGNA–SIRGAS

OBSERVACIONES

FECHA	MODIFICACIÓN	RESPONSABLE

AGUAS DEL HUILA S.A. E.S.P.
SUBGERENCIA TÉCNICA Y OPERATIVA

PLANO DISEÑO DEFINITIVO DE ACUEDUCTO FASE II

OBJETO: ELABORACIÓN DE ESTUDIOS Y DISEÑOS DE LOS SISTEMAS DE AGUA POTABLE Y ALCANTARILLADO DE LAS ZONAS URBANAS QUE FUEREN NECESARIOS DEL MUNICIPIO DE PITALITO, DEPARTAMENTO DEL HUILA.

CONTIENE: PLANTA CORTES Y DETALLES BOCATOMA RÍO GUACHICOS

ESCALA: INIDICADAS

NOMBRE DEL ARCHIVO: HUI–PIT–DIS–ACU–BOC–HD–01–01.dwg

MUNICIPIO: PITALITO

CÓDIGO: HUI–PIT–DIS–ACU–BOC–HD–01

FECHA: OCTUBRE DE 2016

PLANO No. 12 DE 58