ESTRUCTURA INTERNA

VISTA ISOMÉTRICA

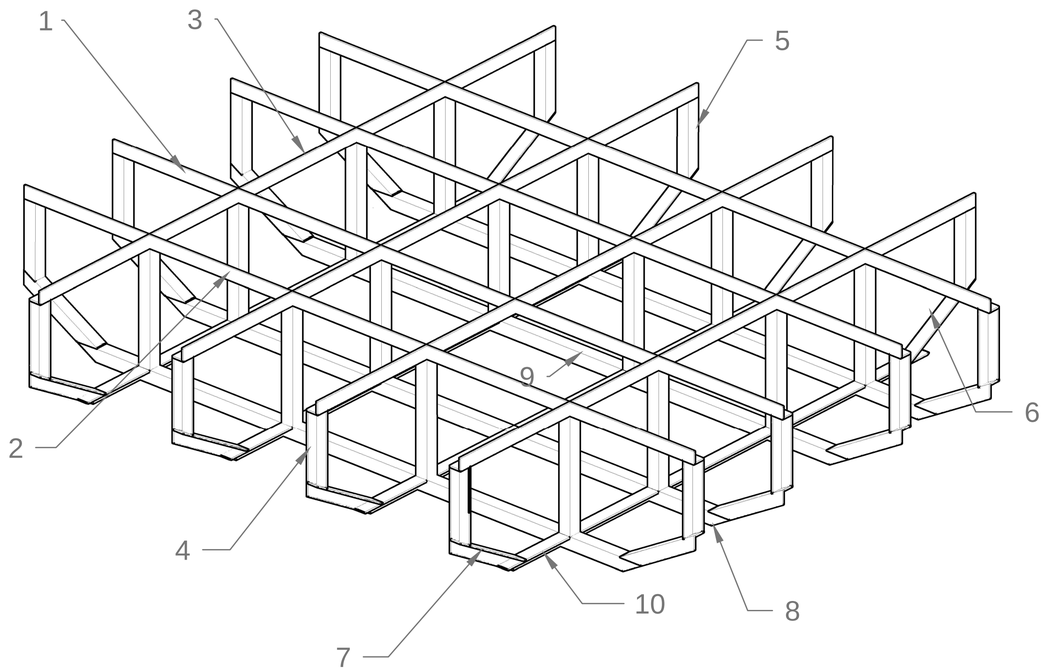

ESCALA 1:50

DISTRIBUCIÓN Y UBICACIÓN ESTRUCTURAL

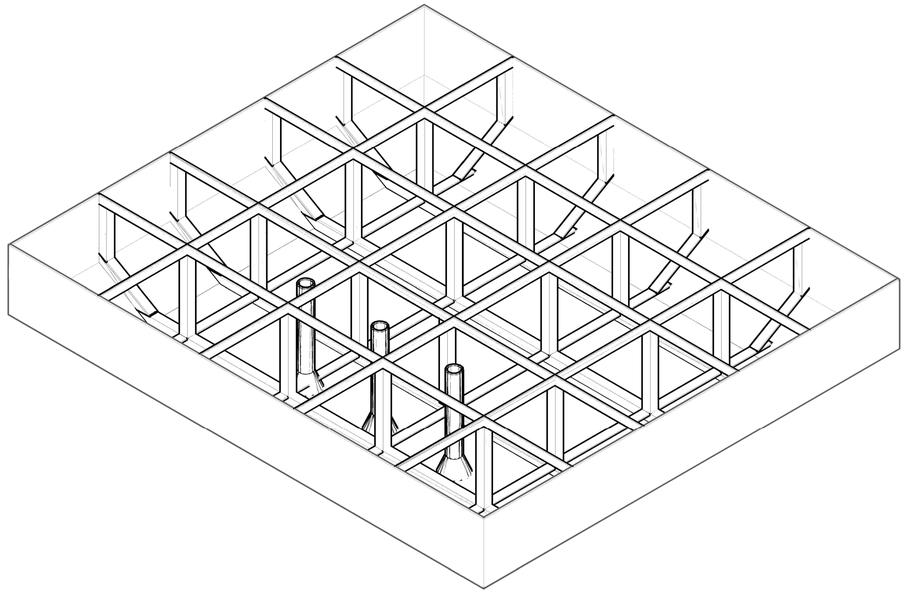

ESCALA 1:60

VISTA LADO ESLORA

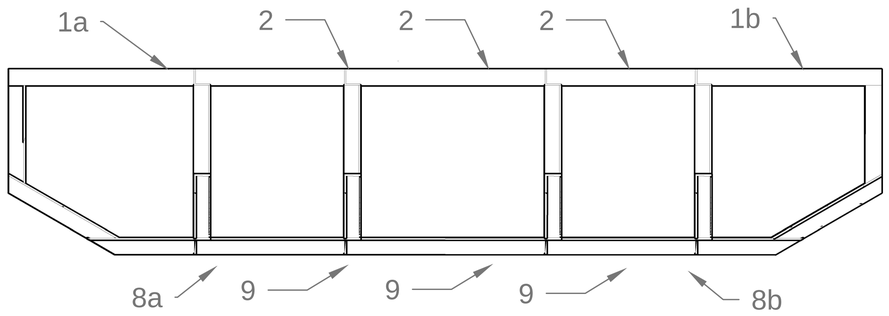

VISTA LADO MANGA

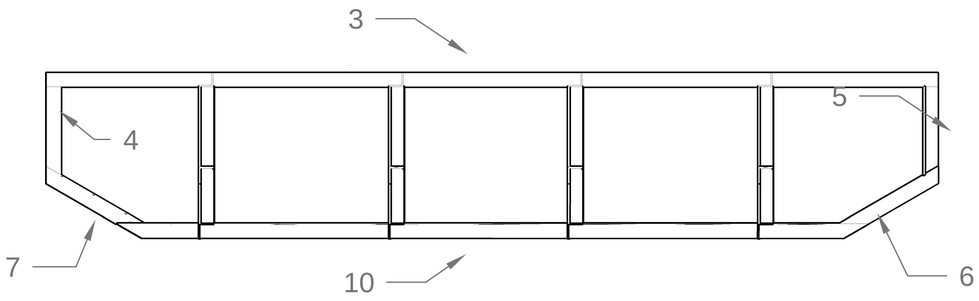

VISTA SUPERIOR

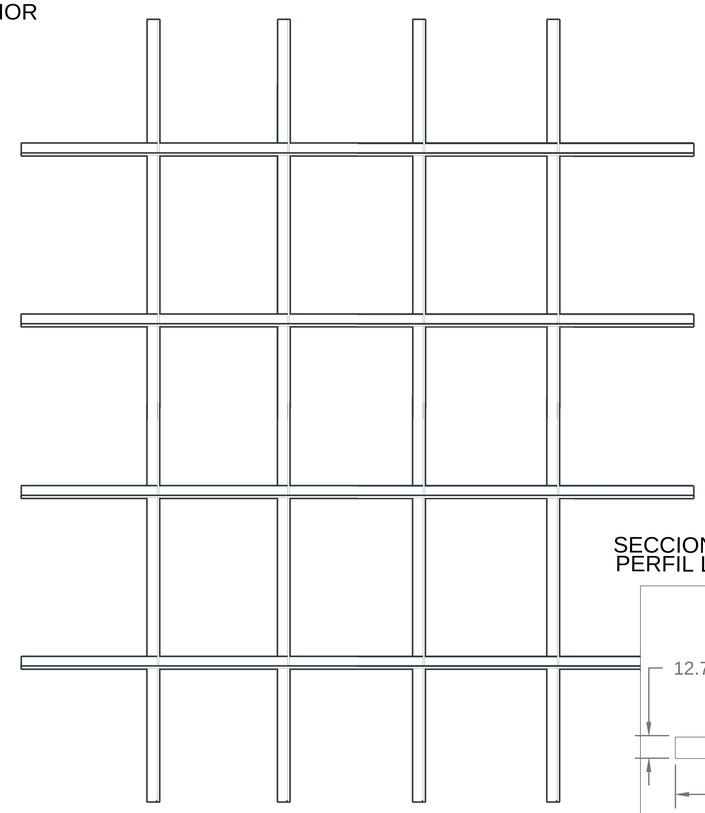

SECCION TRANSVERSAL
PERFIL L127x127x12.7

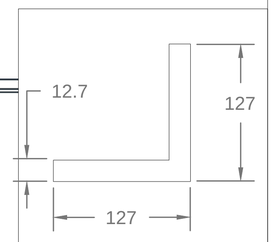

ESCALA 1:10

NOTAS

No.	Descripción	Cantidad
1	PERFIL EN L 127X127X12.7 SECCIÓN EXTERNA CUBIERTA (VER PLANO CT-016-047-003 DETALLE A)	8
2	PERFIL EN L 127X127X12.7 SECCIÓN INTERNA CUBIERTA (VER PLANO CT-016-047-003 DETALLE A)	12
3	PERFIL EN L 127X127X12.7 A LO LARGO DE LA MANGA CUBIERTA (VER PLANO CT-016-047-003 DETALLE A)	4
4	PERFIL EN L 127X127X12.7 VERTICAL IZQUIERDO (VER PLANO CT-016-047-003 DETALLE A)	8
5	PERFIL EN L 127X127X12.7 VERTICAL DERECHO VER PLANO CT-016-047-003 DETALLE A)	8
6	PERFIL EN L 127X127X12.7 CON CORTE ANGULAR (60°) A ELEMENTO 5 (VER PLANO CT-016-047-003 DETALLE A)	8
7	PERFIL EN L 127X127X12.7 CON CORTE ANGULAR (60°) A ELEMENTO 4 (VER PLANO CT-016-047-003 DETALLE A)	8
8	PERFIL EN L 127X127X12.7 SECCIÓN EXTERNA FONDO (VER PLANO CT-016-047-003 DETALLE A)	8
9	PERFIL EN L 127X127X12.7 SECCIÓN INTERNA FONDO (VER PLANO CT-016-047-003 DETALLE A)	12
10	PERFIL EN L 127X127X12.7 A LO LARGO DE LA MANGA FONDO (VER PLANO CT-016-047-003 DETALLE A)	4
11	PERFIL EN L 127X127X12.7 SOPORTE VERTICAL (VER PLANO CT-016-047-003 DETALLE A)	16

CONVENCIONES

REVISIONES

No.	Fecha	Revisado por:	Descripción

PLANOS REFERNCIA

No.	Plano No.	Título

AQUAMAR S.A.

PROYECTO:
DISEÑO DE EQUIPO FLOTANTE PARA SISTEMA DE BOMBEO TRIPLE A

LOCALIZACIÓN:
N/A

PROPIETARIO: TRIPLE A S.A. E.S.P.

CONTENIDO:
ISOMETRICO ESTRUCTURA DE REFUERZO PARA EQUIPO FLOTANTE

FECHA:	ESCALA:	UNIDAD:	OBSERVACIONES:
19/08/2016		milímetros	

REVISO:	DISEÑO:	PLANO No.:
ALEXIS QUIÑONES Q.	MARCELA BERMUDEZ	CT-016-047-002
MAT. AT230-108833	MAT. AT230-118160	
Firma:	Firma:	HOJA: 1 de 1

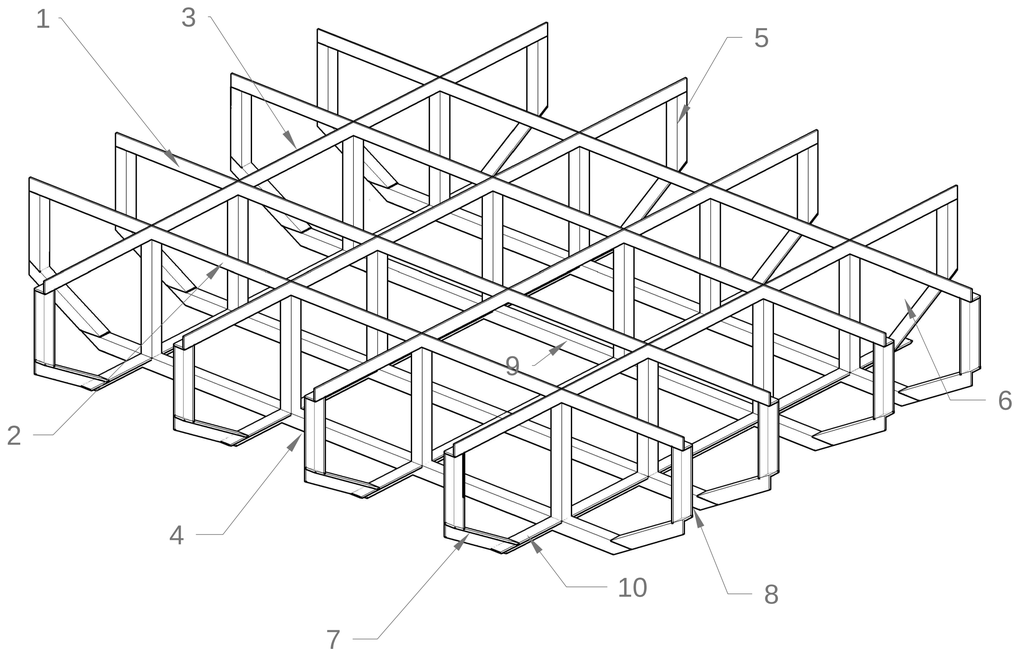

ESCALA 1:40

ESTRUCTURA INTERNA
VISTA LADO ESLORA

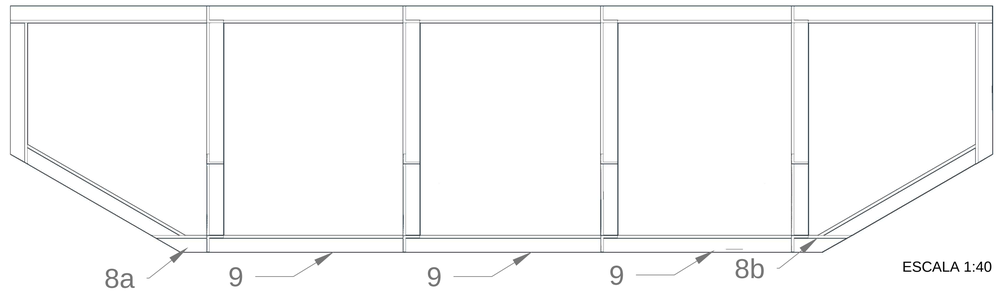

ESCALA 1:40

ESTRUCTURA INTERNA
VISTA LADO MANGA

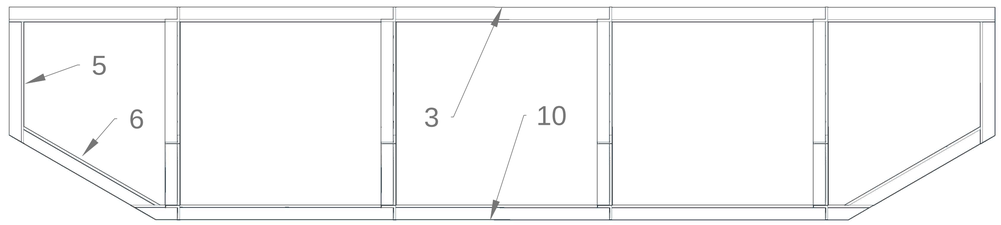

ESCALA 1:40

No.	Descripción	Cantidad
1	PERFIL EN L 127X127X12.7 SECCIÓN EXTERNA CUBIERTA (VER PLANO CT-016-047-003 DETALLE A)	8
2	PERFIL EN L 127X127X12.7 SECCIÓN INTERNA CUBIERTA (VER PLANO CT-016-047-003 DETALLE A)	12
3	PERFIL EN L 127X127X12.7 A LO LARGO DE LA MANGA CUBIERTA (VER PLANO CT-016-047-003 DETALLE A)	4
4	PERFIL EN L 127X127X12.7 VERTICAL IZQUIERDO (VER PLANO CT-016-047-003 DETALLE A)	8
5	PERFIL EN L 127X127X12.7 VERTICAL DERECHO VER PLANO CT-016-047-003 DETALLE A)	8
6	PERFIL EN L 127X127X12.7 CON CORTE ANGULAR (60°) A ELEMENTO 5 (VER PLANO CT-016-047-003 DETALLE A)	8
7	PERFIL EN L 127X127X12.7 CON CORTE ANGULAR (60°) A ELEMENTO 4 (VER PLANO CT-016-047-003 DETALLE A)	8
8	PERFIL EN L 127X127X12.7 SECCIÓN EXTERNA FONDO (VER PLANO CT-016-047-003 DETALLE A)	8
9	PERFIL EN L 127X127X12.7 SECCIÓN INTERNA FONDO (VER PLANO CT-016-047-003 DETALLE A)	12
10	PERFIL EN L 127X127X12.7 A LO LARGO DE LA MANGA FONDO (VER PLANO CT-016-047-003 DETALLE A)	4
11	PERFIL EN L 127X127X12.7 SOPORTE VERTICAL (VER PLANO CT-016-047-003 DETALLE A)	16

ELEMENTO 3

ESCALA 1:100

ELEMENTO 1a

ESCALA 1:40

ELEMENTO 2

ESCALA 1:40

ELEMENTO 10

ESCALA 1:100

ELEMENTO 2

ESCALA 1:40

ELEMENTO 1b

ESCALA 1:40

ELEMENTO 4

ESCALA 1:30

ELEMENTO 7

ESCALA 1:30

ELEMENTO 8b

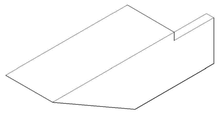

ESCALA 1:10

ELEMENTO 9

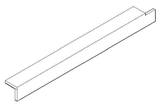

ESCALA 1:30

ELEMENTO 5

ESCALA 1:30

ELEMENTO 6

ESCALA 1:30

ELEMENTO 9

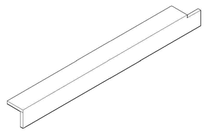

ESCALA 1:30

ELEMENTO 8a

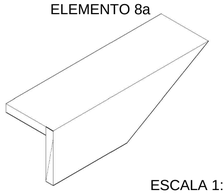

ESCALA 1:10

VISTA SUPERIOR

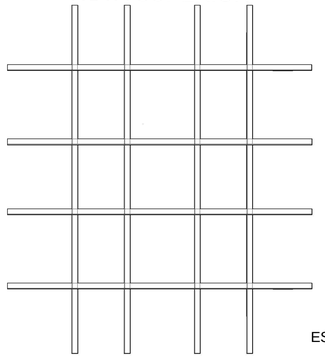

ESCALA 1:120

CORTE SECCIONAL PERFIL
127x127x12.7

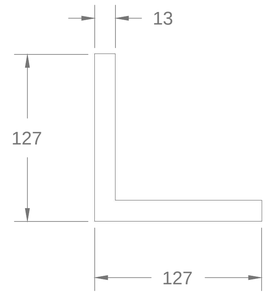

ESCALA 1:4

DISTRIBUCIÓN Y UBICACIÓN ESTRUCTURAL

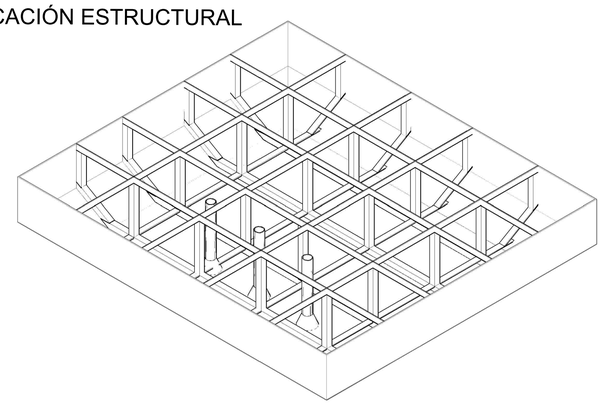

ESCALA 1:100

CONVENCIONES

REVISIONES

No.	Fecha	Revisado por:	Descripción

PLANOS REFERNCIA

No.	Plano No.	Título

AQUAMAR S.A.

PROYECTO:
DISEÑO DE EQUIPO FLOTANTE PARA SISTEMA DE BOMBEO TRIPLE A

LOCALIZACIÓN:
N/A

PROPIETARIO: TRIPLE A S.A. E.S.P.

CONTENIDO:
ISOMETRICO ESTRUCTURA DE REFUERZO PARA EQUIPO FLOTANTE

FECHA:	ESCALA:	UNIDAD:	OBSERVACIONES:
19/08/2016		milímetros	

REVISO: ALEXIS QUIÑONES Q.	DISEÑO: MARCELA BERMUDEZ	PLANO No.:
MAT. AT230-108833	MAT. AT230-118160	CT-016-047-002
Firma: _____	Firma: _____	HOJA: 1 de 1