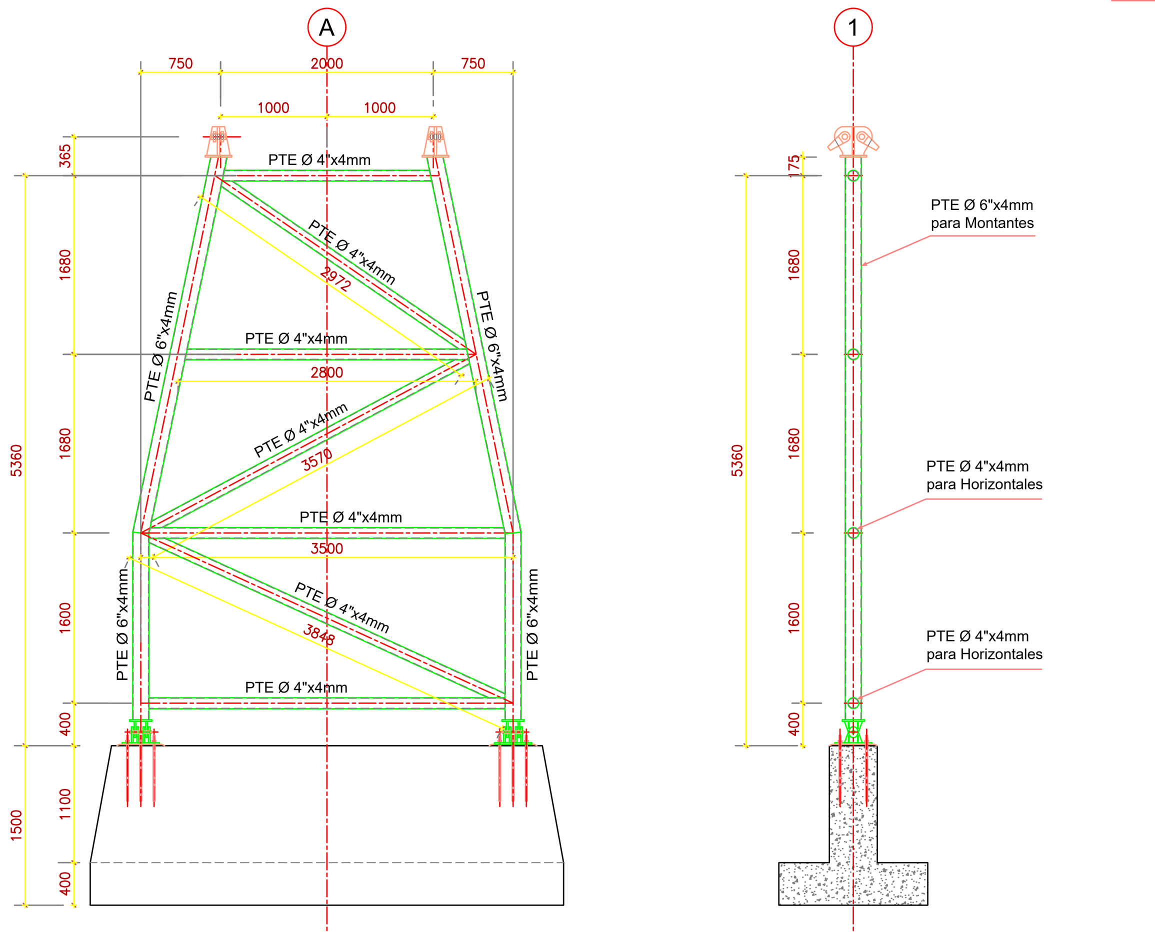

ALZADO TORRES
Escala. 1:50

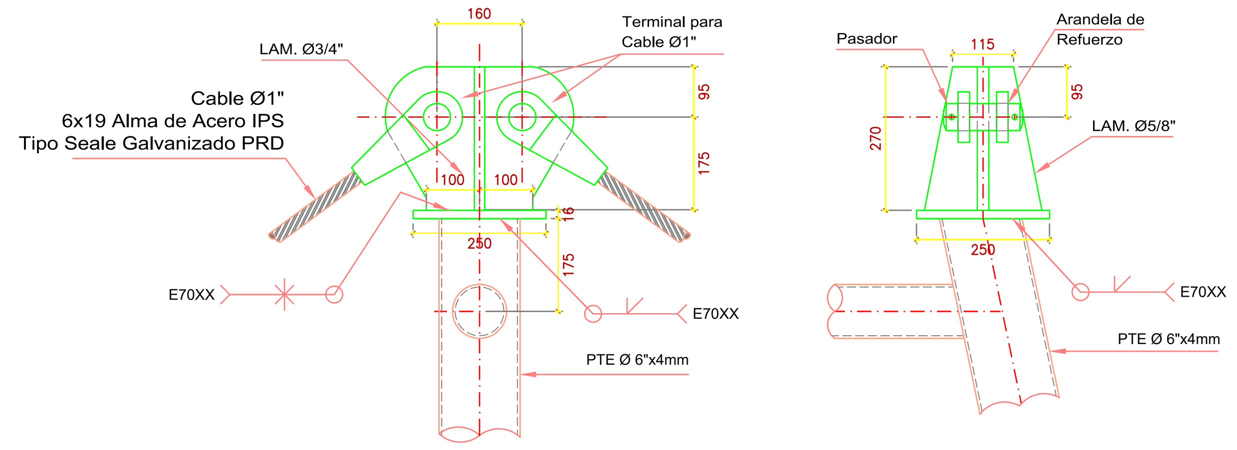

DETALLE APOYO CABLES EN LA CABEZA DE TORRES
Escala: 1:10

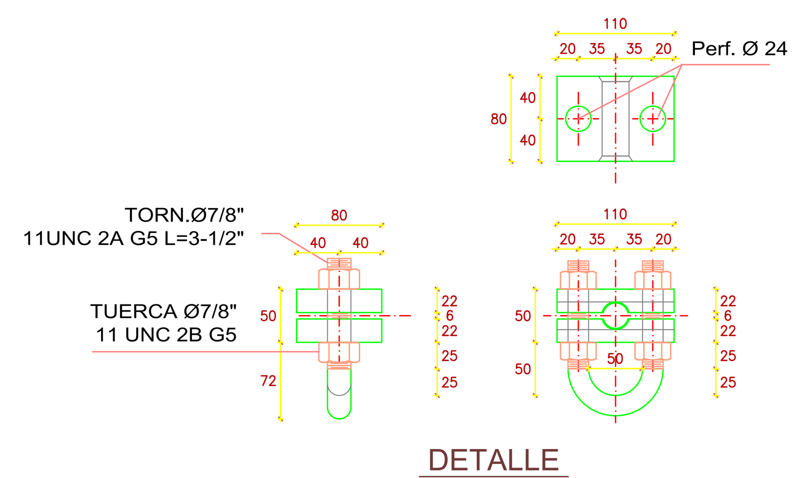

DETALLE ABRAZADERA PARA CABLE Ø1"
Escala: 1:5

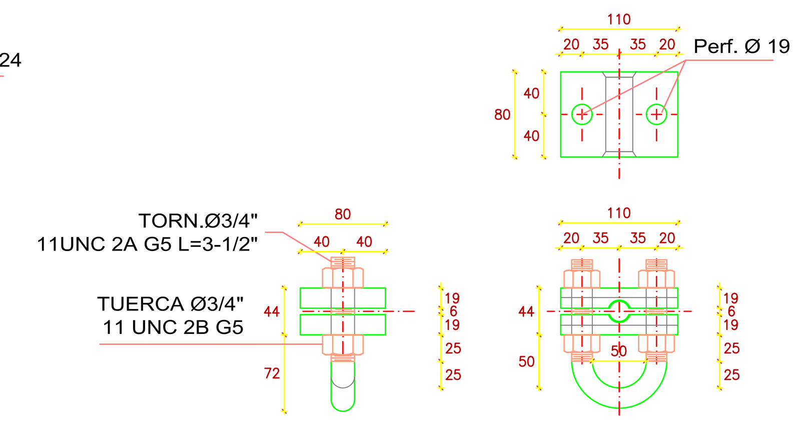

DETALLE ABRAZADERA PARA CABLE Ø5/8"
Escala: 1:5

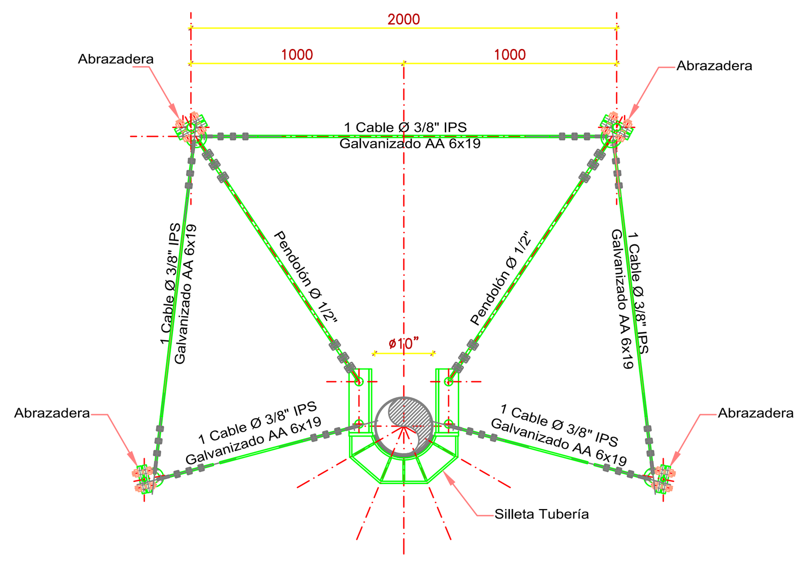

DETALLE TIPICO SECCIÓN PUENTE
Escala: 1:25

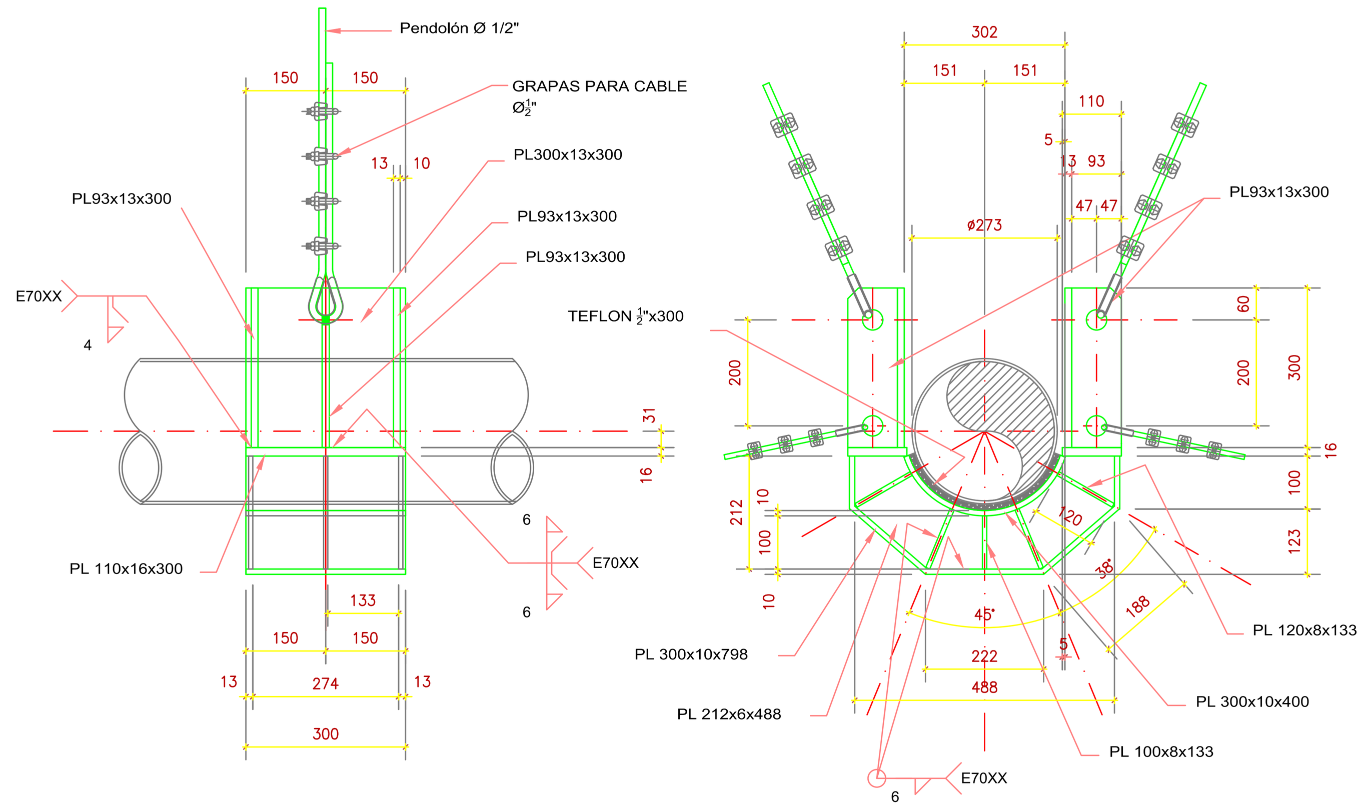

DETALLE SILLETA PARA TUBERÍA
Escala: 1:10

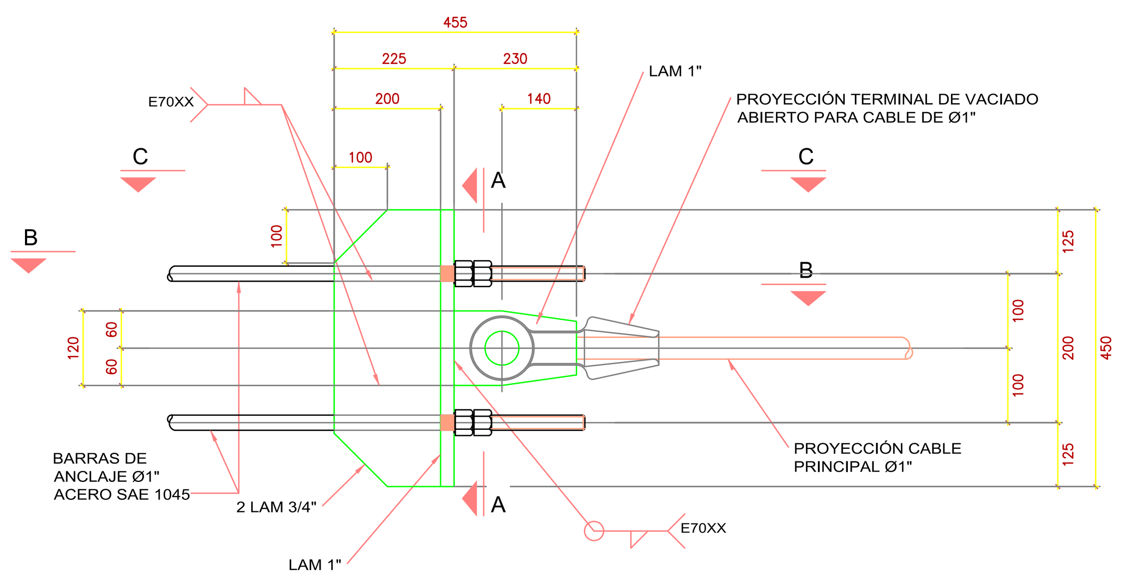

DETALLE ANCLAJE CABLES
Escala: 1:10

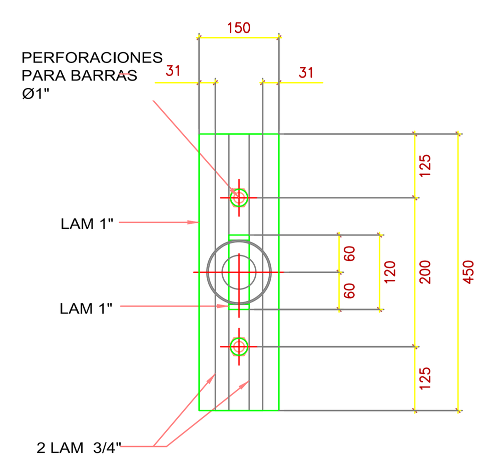

CORTE A-A
Escala: 1:10

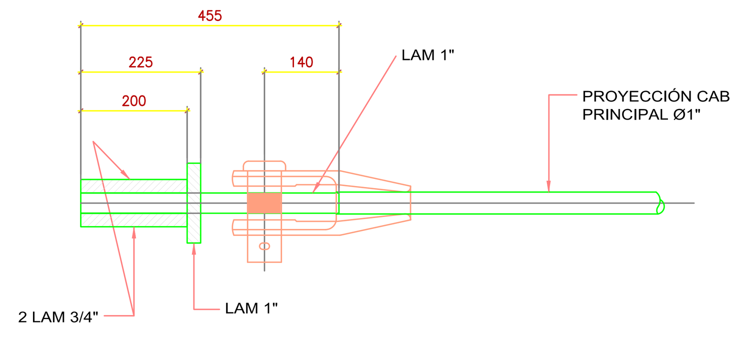

CORTE B-B
Escala: 1:10

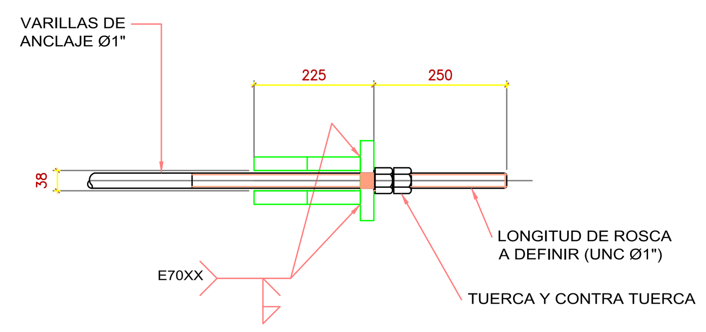

CORTE C-C
Escala: 1:10

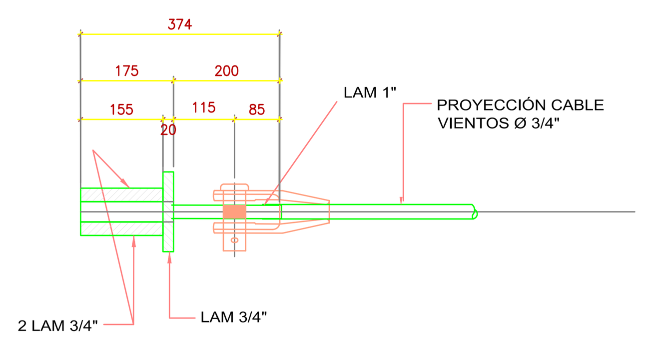

CORTE E-E
Escala: 1:10

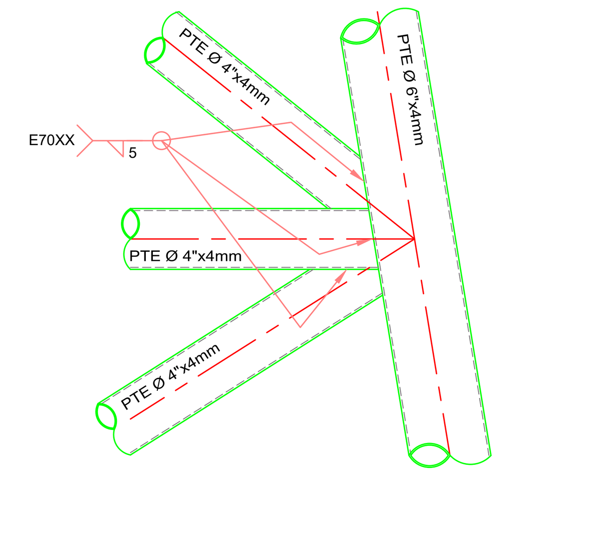

DETALLE CONEXIÓN TIPO SOLDADA EN ELEMENTOS DE TORRES
Escala: 1:10

LISTA DE MATERIALES

CONJN Cant	POS	CANT	DESCRIPCION	PESO kg/m kg/m2	PESO TOTAL kg	ESPECIFICACIÓN	CANT TOTAL PLANO	OBSERV
PLATINAS		32	LAM 10x60x60	78.50	9.04	A-36	32	
		16	LAM 10x90x150	78.50	16.96	A-36	16	
		8	LAM 16x234x105	125.60	24.69	A-36	8	
		4	LAM 16x350x350	125.60	61.54	A-36	4	
		24	LAM16x170x140	125.60	71.74	A-36	24	
		4	LAM 16x250x250	125.60	31.40	A-36	4	
		4	LAM 20x234x286	157.00	42.03	A-36	4	
		4	LAM 38x230x120	298.30	32.93	A-36	4	
		4	LAM 25x150x400	196.25	47.10	A-36	4	
		8	LAM 20x200x450	157.00	113.04	A-36	8	
		8	LAM 10x38x200	78.50	4.77	A-36	8	
		4	LAM 22x90x170	196.25	10.57	A-36	4	
		8	LAM 16x110x350	125.60	38.68	A-36	8	
		8	LAM 16x134x350	125.60	47.12	A-36	8	
		8	LAM 10x30x134	78.50	2.52	A-36	8	
		44	LAM 22x80x110	196.25	66.87	A-36	44	
		44	LAM 20x80x110	157.00	60.79	A-36	44	
		22	LAM 13x300x300	102.05	202.06	A-36	22	
		44	LAM 13x93x300	102.05	124.48	A-36	44	
		22	LAM 25x93x300	196.25	120.46	A-36	22	
		22	LAM 16x110x300	125.60	91.18	A-36	22	
		33	LAM 6x212x488	47.10	160.80	A-36	33	
		11	LAM 16x110x300	125.60	45.59	A-36	11	
		22	LAM 6x100x133	47.10	13.78	A-36	22	
		88	LAM 6x120x133	47.10	66.15	A-36	88	
			PESO ELEMENTOS		1758.27			
			3.00% SOLDADURA		36.55			
			PESO CONJUNTO PLATINAS		1811.02			
TUBERÍA	T1	1	TUBO Ø4"x6mmx36684	16.07	589.51	A 500	1	
	T2	1	TUBO Ø6"x6mmx21472	24.02	515.76	A 500	1	
			PESO ELEMENTOS		1105.26			
			3.00% SOLDADURA		33.16			
			PESO CONJUNTO TUBERIA		1138.42			
BARRAS	B1	24	BAR Ø7/8"x700	3.05	51.24	SAE 1020	24	
	B2	8	BAR Ø1"x3565	3.97	255.25	SAE 1045	8	
	B3	8	BAR Ø3/4"x2100	3.05	51.24	SAE 1045	8	PASADOR
	B4	4	BAR Ø1-1/4"x200	6.71	5.37	SAE 1020	4	PASADOR
	B5	22	BAR Ø3/4"x350	1.00	7.7	SAE 1020	38	PERNO U
	B6	22	BAR Ø7/8"x400	3.05	26.84	SAE 1020	38	PERNO U
			PESO ELEMENTOS		397.64			
			3.00% SOLDADURA		11.93			
			PESO CONJUNTO VARILLAS		409.57			
ACCESORIOS		12	TERMINAL CÓNICO ABIERTO CABLE Ø1"					
		4	TERMINAL CÓNICO ABIERTO CABLE Ø5/8"					
		132	GRAPAS PARA CABLE DE Ø1/2"					
		330	GRAPA PARA CABLE DE Ø3/8"					
		110	GUARDACABOS PARA CABLE Ø3/8"					
		44	GUARDACABOS PARA CABLE Ø1/2"					
CABLES		-	CABLE Ø1" 6x19 AA IPS SEALE GALVANIZADO				112	m
		-	CABLE Ø5/8" 6x19 AA IPS SEALE GALVANIZADO				117	m
		-	CABLE Ø1/2" 6x19 AA IPS SEALE GALVANIZADO				65	m
		-	CABLE Ø3/8" 6x19 AA IPS SEALE GALVANIZADO				141	m
PESO TOTAL PLANO					3359.00			

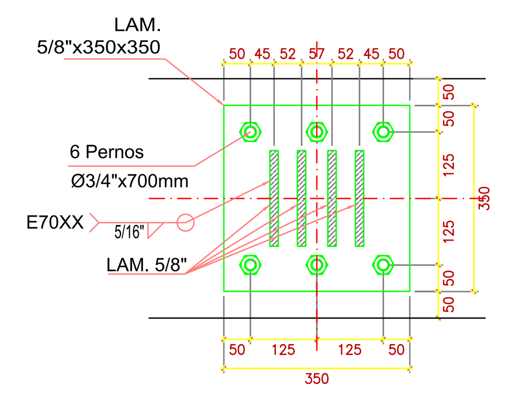

DETALLE PLACA BASE
Escala: 1:10

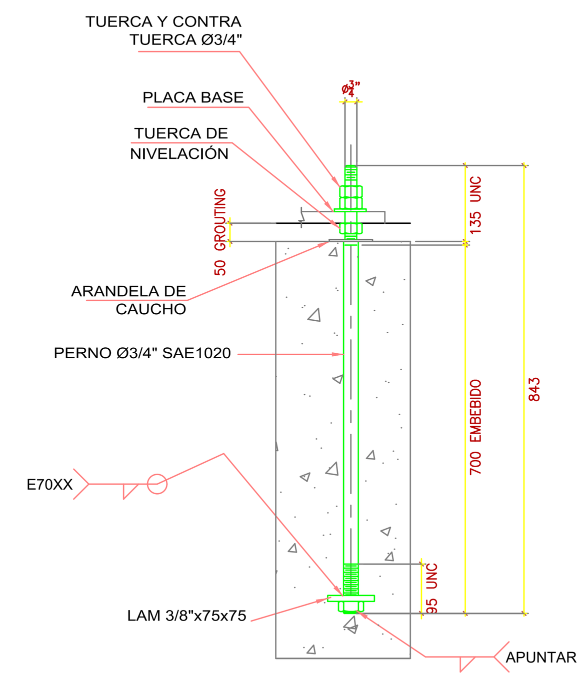

DETALLE PERNOS DE ANCLAJE
Escala: 1:10

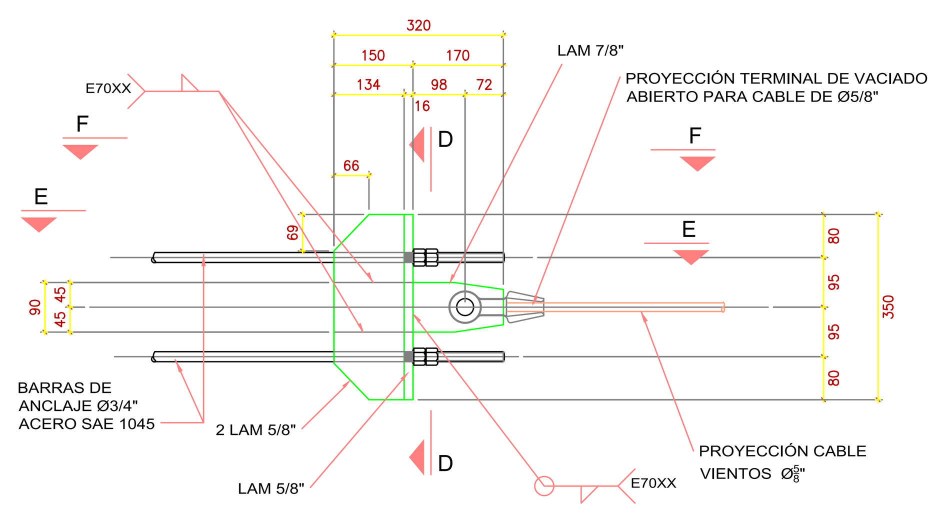

DETALLE ANCLAJE VIENTOS
Escala: 1:10

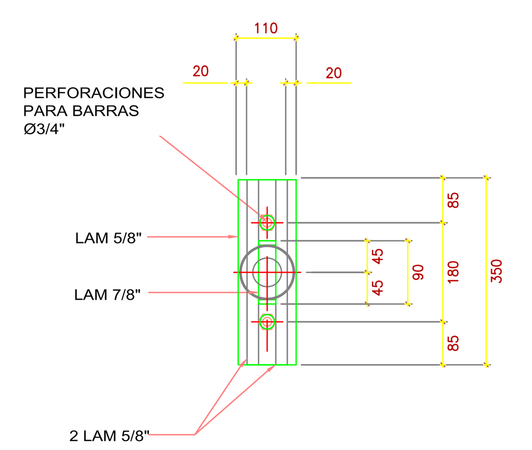

CORTE D-D
Escala: 1:10

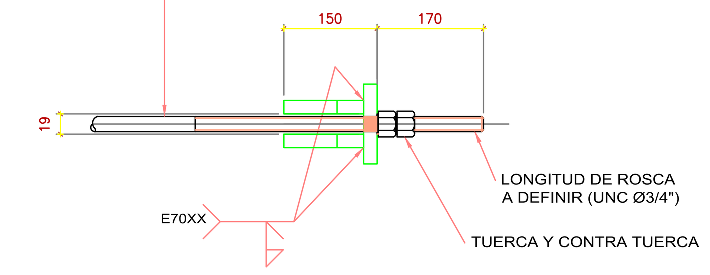

CORTE F-F
Escala: 1:10

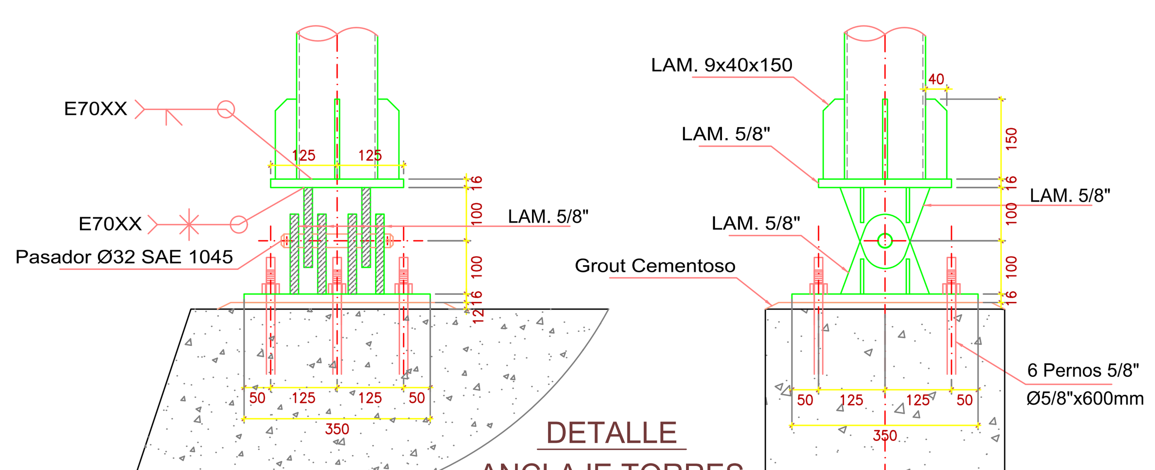

DETALLE ANCLAJE TORRES
Escala: 1:10

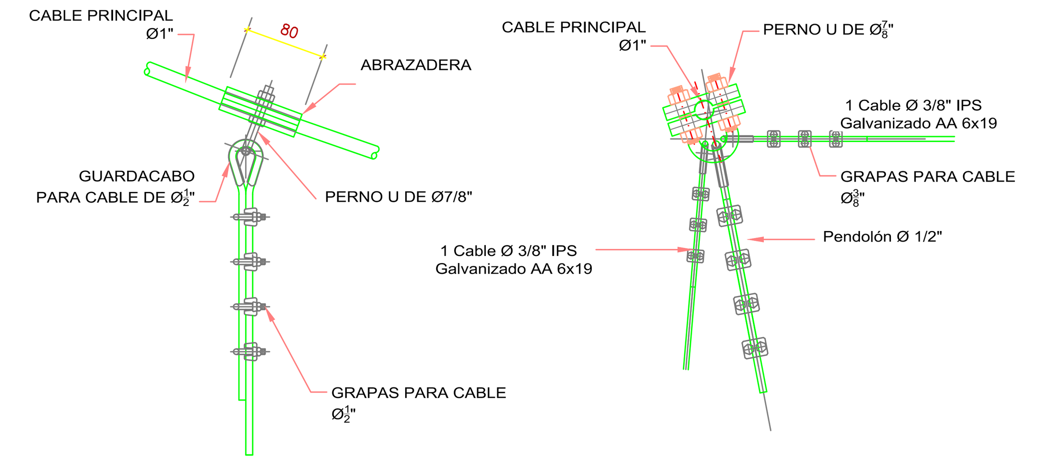

DETALLE ALZADO CONEXIÓN ENTRE CABLE PRINCIPAL Y PENDOLÓN
Escala: 1:10

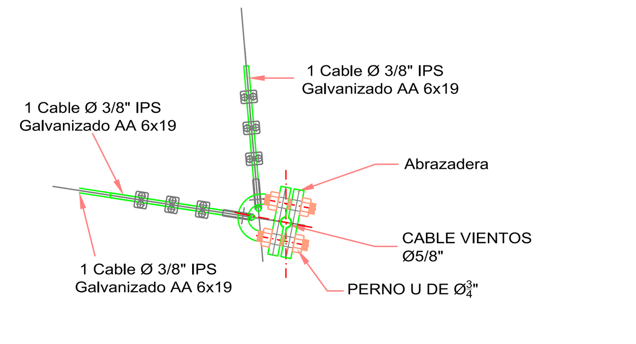

DETALLE CONEXIÓN ENTRE CABLE VIENTOS Y TENSOR - SOPORTES
Escala: 1:10

CUADRO DE GANCHOS		CUADRO DE TRASLAPOS	
BARRA N°	GANCHO	BARRA N°	TRASLAPO
3	.12	3	.50
4	.20	4	.80
5	.25	5	.90
6	.30	6	1.00
7	.35	7	1.10
8	.40	8	1.30

REPUBLICA DE COLOMBIA
DEPARTAMENTO DE NARIÑO
MUNICIPIO DE TAMINANGO

CONTRATISTA: Findeter Financiera del Desarrollo — JUNTOS LO HACEMOS POSIBLE

INTERVENTORÍA: CONSORCIO INTERVENTORES 2019

CONTRATISTA: CONSORCIO REDES 2018

DIRECTOR DE OBRA: ING. HECTOR HENRY CUADRADO, MP. 25202-45140 CND

DISEÑO: ING. ALEXIS ALUMA ARANGO, MAT. PROF. 1879 BLL

LEVANTÓ: JAIME PACHELOR MELENJE, CPN 01-13519

DIRECTOR DE INTERVENTORÍA: ING. OSCAR VELASQUEZ

REVISÓ TOP. INTERVENTORÍA: EDUARD J. ANGARITA, TP 01-12821

REVISÓ:

DIGITALIZÓ: Bladimir Aleman Torres

CONTRATO DE OBRA No. PAF-ATF-O-029-2018
PARIMONIO AUTONOMO FIDEICOMISO
ASISTENCIA TECNICA FINDETER, ADMINISTRADO
POR FIDUCIARIA BOGOTA S.A.

MODIFICACIONES Y REVISIONES:

OBJETO: CONSTRUCCION DEL ACUEDUCTO REMOLINO, MUNICIPIO DE TAMINANGO, DEPARTAMENTO DE NARIÑO

CONTIENE: VIADUCTO #3 L=40.00 m DISEÑO ESTRUCTURAL

PLANO No. XXXX

FECHA: 21/05/2020

ARCHIVO: PLViaducto3.dwg

ESCALA: INDICADAS

REV. 01