CORTE ELECTRICO

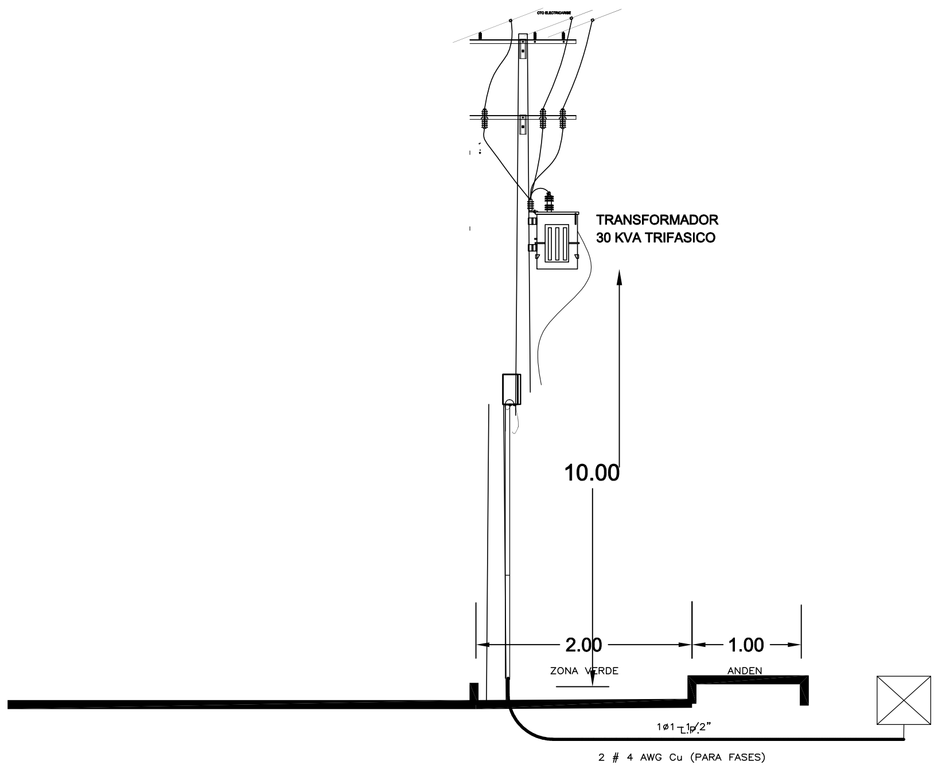

DIAGRAMA UNIFILAR GENERAL

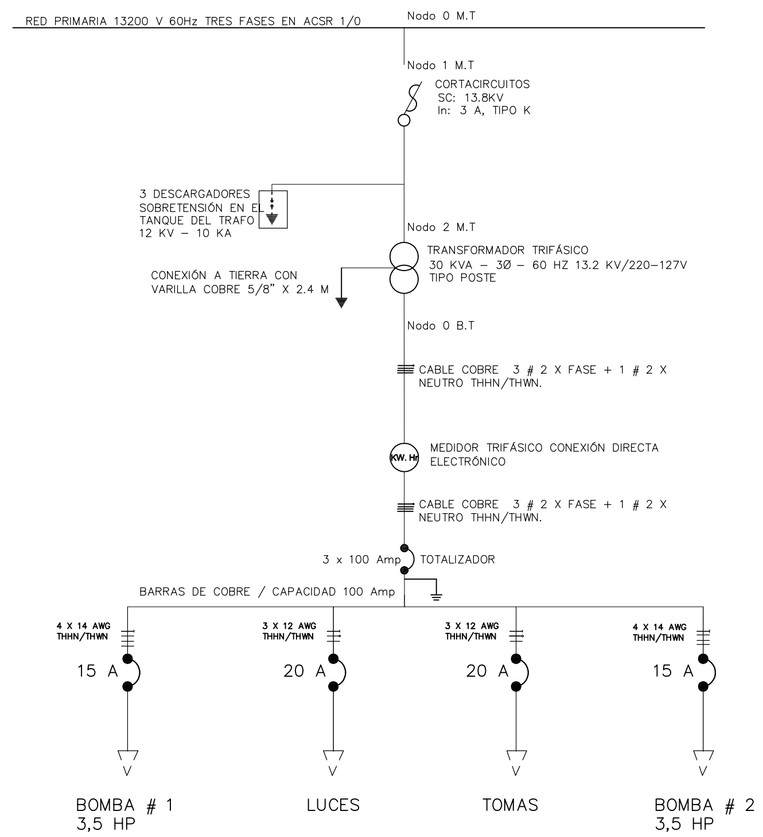

DETALLE DE MONTAJE DE TRANSFORMADOR DE 30 KVA TRIFASICO

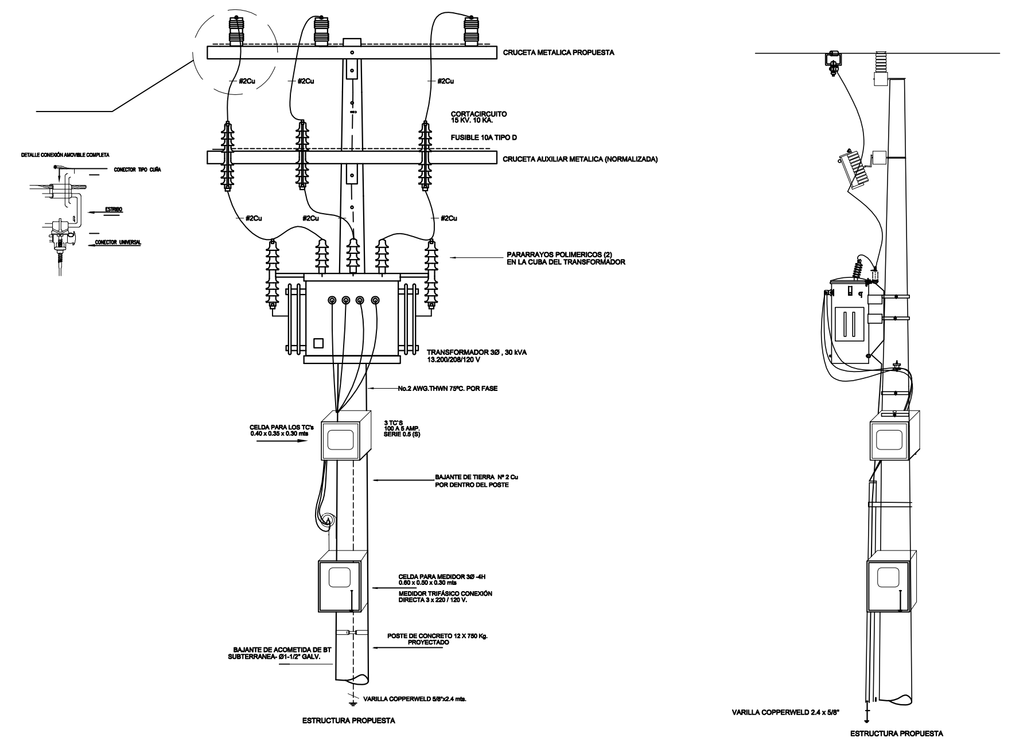

VISTA FRONTAL

VISTA LATERAL

DETALLE DEL SISTEMA DE PUESTA A TIERRA

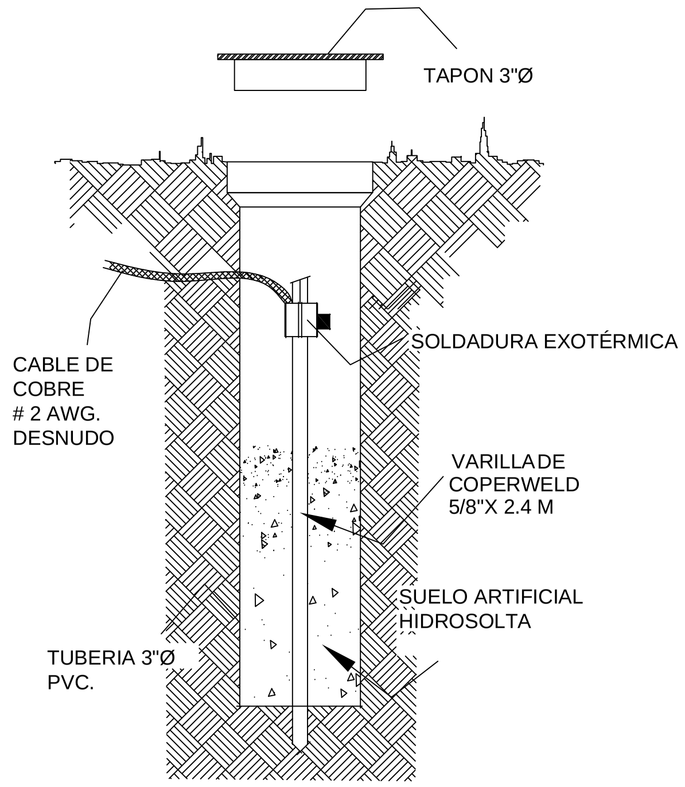

DETALLE DE POZO DE TIERRA

CONVENCIONES:

- TABLERO DE DISTRIBUCIÓN
- INTERRUPTOR TRMOMAGNETICO
- MEDIDOR DE ENERGIA ELECTRICA
- RED DE MEDIA TENSION EXISTENTE
- RED DE MEDIA TENSION PROPUESTA
- POSTE PRIMARIO EXISTENTE
- CORTACIRCUITOS A INSTALAR
- RETENIDA DIRECTA A TIERRA
- TRANSFORMADOR PROPUESTO
- TRANSFORMADOR EXISTENTE

DETALLES MALLA A TIERRA (VER MEMORIAS DE CALCULO)

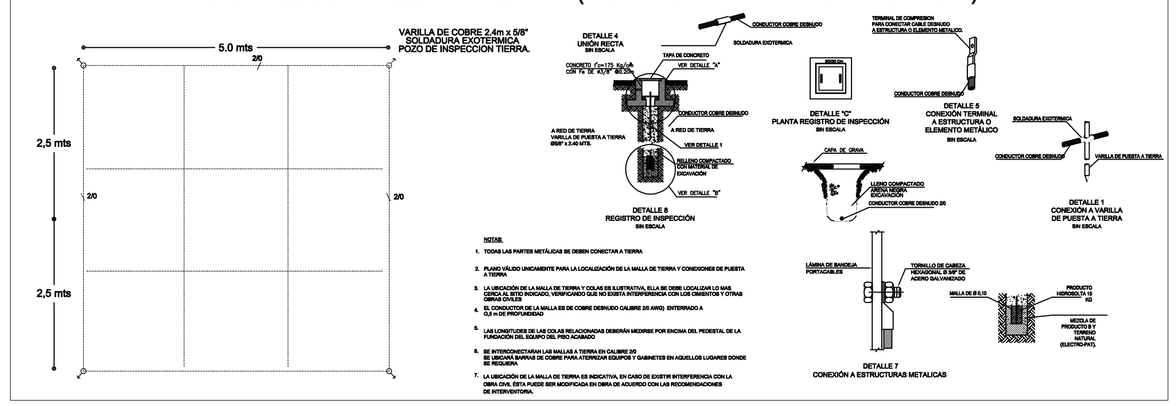

REVISION Nº	FECHA REV.	REVISO ING.	RESUMEN DE CAMBIOS / COMENTARIOS

ELABORO:	Ing. JAIDER DEL CARMEN PINTO O
LIEV. TOP.:	HIPSITEC S.A.
DIBUJO:	Ing. JAIDER DEL CARMEN PINTO O
REVISO:	Ing. FRANCISCO OLMOS
APROBO:	Ing. FRANCISCO OLMOS
ESCALA:	1 : 35000
ESCALA DE PLOTEO:	1: 1
LOCALIZACION:	CORREGIMIENTO DE PARAGUACHÓN
ARCHIVO DWG: C:\	DISEÑO ELECTRICO GERIATRICO
FECHA:	DICIEMBRE 2015
EMPRESA CONTRATANTE:	aguas de la Península
EMPRESA CONSULTORA:	HIPSITEC
PROYECTO:	SISTEMA DE ACUEDUCTO Y ALCANTARILLADO DEL CORREGIMIENTO DE PARAGUACHÓN.
CONTIENE:	DIAGRAMA UNIFILAR EBAR–1 DEL CORREGIMIENTO DE PARAGUACHÓN
PLANO Nº:	E1 – 6