Cuadro de carga T-D Tomas y luces.

TABLERO	CIRCUITOS	LAMPARAS FLUORESCENTES			SALIDA PARA VENTILADOR	LAMPARA METAL HALIDE 250W	TOMACORRIENTES			CARGA V.A	AUTOMATICOS AMPS	OBSERVACIONES
		26W	2X26W	2X32W			DOBLE DE MURO	TOMAS A 220 V.	DOBLE DE MURO INTEMPERIE			
		30 V.A	60 V.A	70 V.A	100 V.A	220 V.A	180 VA.	180 VA.	180 VA.			
		Fc 26W	Fc 2x26W						Intemperie			
T-Alumb. Aulos	1-3							1		1800	2x20	
	2						3			540	1x15	
	4	4								120	1x15	
	5			2						140	1x15	
	TOTAL									(2600)		Alim.ø1"-3#10+10#10

Caja de inspección para tierra

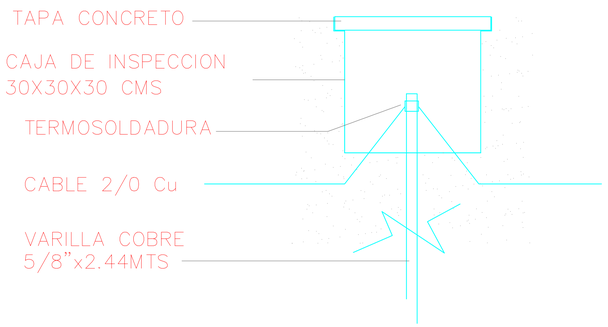

BARRAJE DE CONEXIÓN Y PRUEBAS PARA TIERRAS.

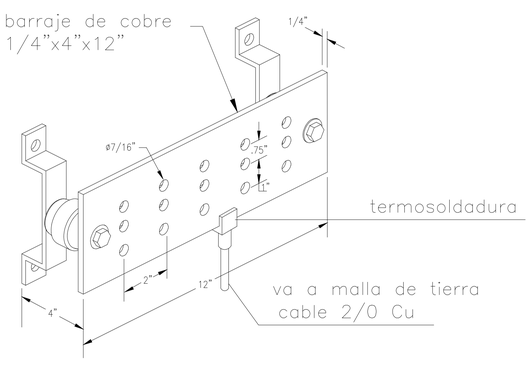

DIAGRAMA UNIFILAR POZO Nº 2 SENA BATALLÓN

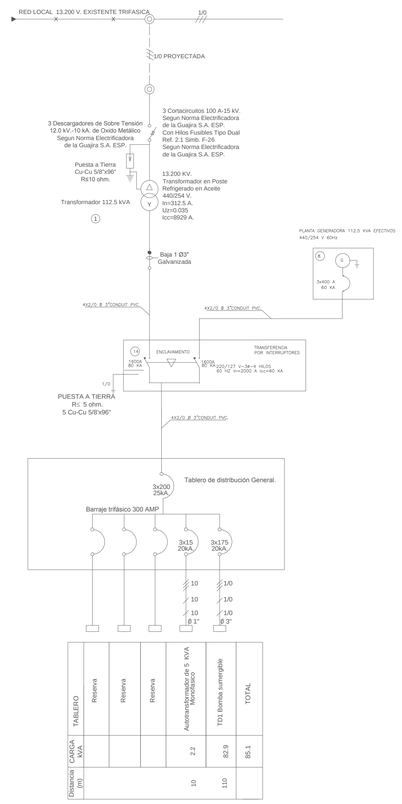

TABLERO	CARGA V.A	Distancia (ft)
Reserva		
Reserva		
Reserva		
Autotransformador de 5 KVA Monofásico	2.2	10
TD1 Bomba sumergible	82.9	110
TOTAL	85.1	

DETALLE ESTRUCTURA DE TRANSFORMADOR TIPO POSTE

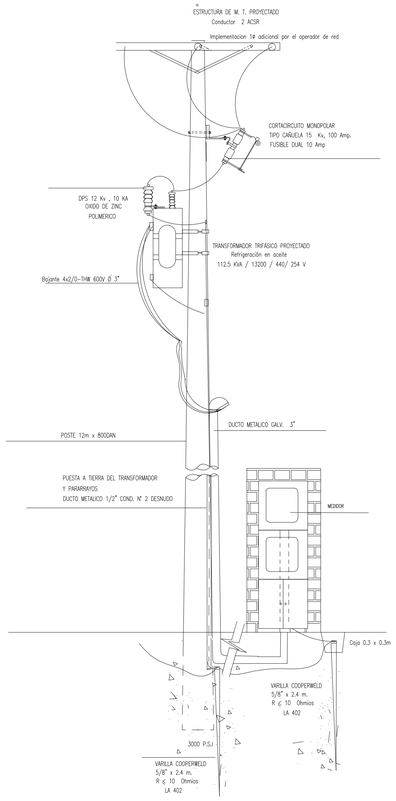

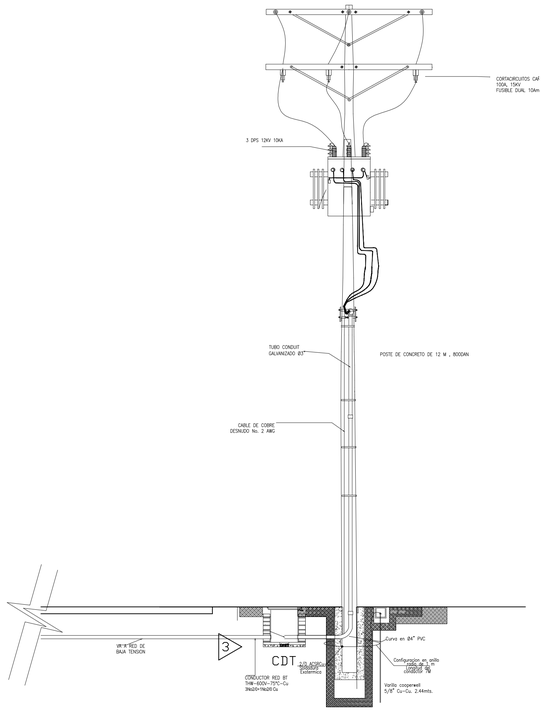

DETALLE REGISTRO ELECTRICO

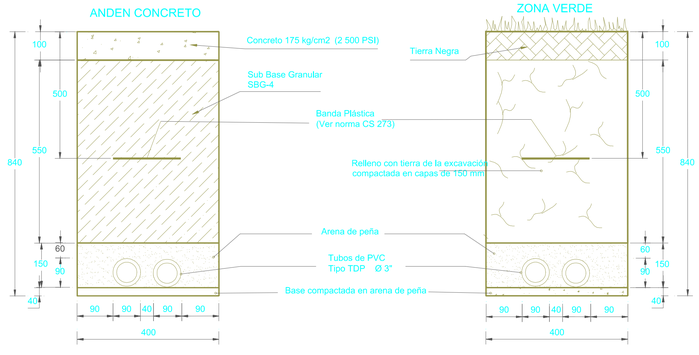

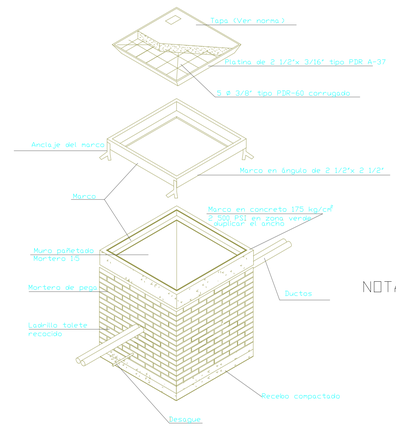

CONVENCIONES

- POSTE CONCRETO EXISTENTE
- POSTE CONCRETO PROYECTADO
- RED AEREA PRIMARIA EXISTENTE
- RED AEREA PRIMARIA PROYECTADA
- TRF. TIPO POSTE EXISTENTE
- TRF. TIPO POSTE A INSTALAR
- LUMINARIA DE ALUMBRADO PUBLICO EXISTENTE
- RED SUBTERRANEA DE B.T
- RE REGISTRO ELECTRICO DE B.T
- S3 SECCIONADOR TRIPOLAR DE CUCHILLA 15KV

TABLA DE CONVENCIONES

- LAMPARA EN APLIQUE AHORRADOR 25W.
- REFLECTOR METAL HALIDE 400W. 220 v.
- LAMPARA 2X32 W.110v
- LUMINARIA METAL HALIDE 250W. 220 v.
- S INTERRUPTOR SENCILLO
- S2 INTERRUPTOR DOBLE
- TOMACORRIENTE DOBLE 110V.
- TOMACORRIENTE 220V.
- TABLERO MULTIBREAKERS
- CIRCUITO POR EL TECHO O PARED
- CIRCUITO POR EL PISO
- LAMPARA DE EMERGENCIA

NOTA:-TODAS LAS TUBERIAS NO EXPECIFICADAS SERA CONDUIT PVC DE 1/
-EL CONDUCTOR NO ESPECIFICADO SERÁ CABLE THHN-AWG N°12
-LA LAMPARA DE EMERGENCIA SERA CONECTADA A UN TOMACORRIENT
CON CABLE ENCAUCHETADO 2X16 Y CLAVIJA.

ÑÓ

ASAA.jpg

PROPIETARIO

PROYECTO

CONSTRUCCIÓN SISTEMA DE RESPALDO ACUEDUCTO DE RIOHACHA COMUNA-10 POZO No.1

REVISIONES

REFERENCIA EXTERNAS

DISEÑO ELECTRICO:
ING. JUAN CARLOS SIERRA VELASQUEZ
Mat: BL 205 3510

PROYECTO
CONSTRUCCIÓN SISTEMA DE RESPALDO ACUEDUCTO DE RIOHACHA SENA POZO No.1

V.B.

DIBUJO:
S Y S ELECTRICOS Y CIVILES EU.

OFICINA CALLE 21 No. 15-175
TEL: 311-4076225
samuelbaqueo61@hotmail.com
RIOHACHA - LA GUAJIRA

ARCHIVO ACAD:

CONTENIDO:
DIAGRAMA UIFILAR, CUADROS DE CARGA Y DETALLES ELECTRICOS DE CONSTRUCCION POZO N° 2 DE LA COMUNA 10

UBICACIÓN
RIOHACHA

ESCALA	FECHA	VERSION
INDICADA	04-02-15	01

ELECTRICO

E-4

4DE9