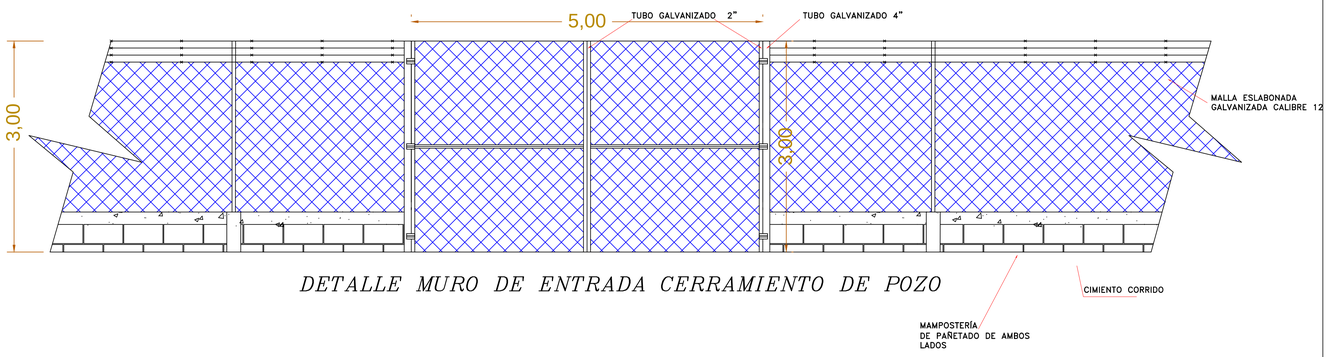

DETALLE MURO DE ENTRADA CERRAMIENTO DE POZO

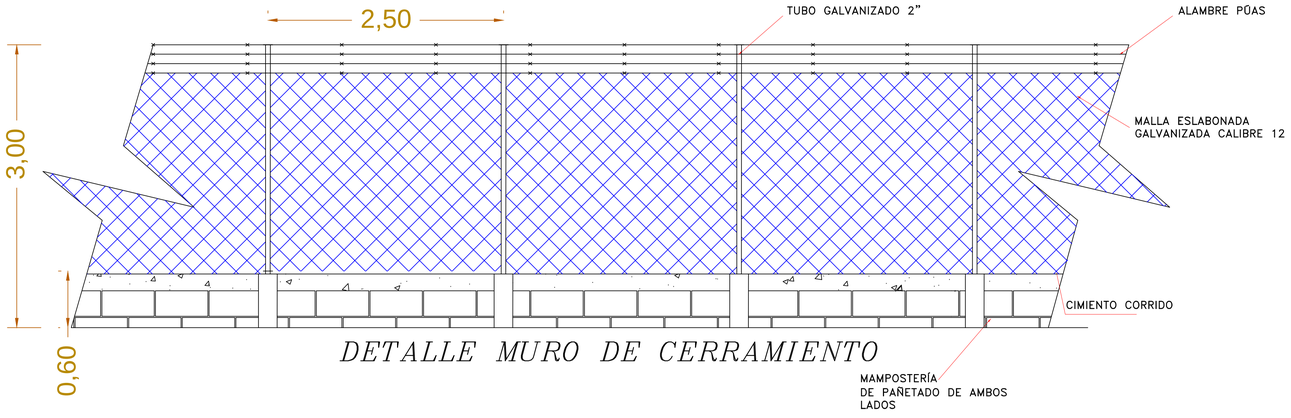

DETALLE MURO DE CERRAMIENTO

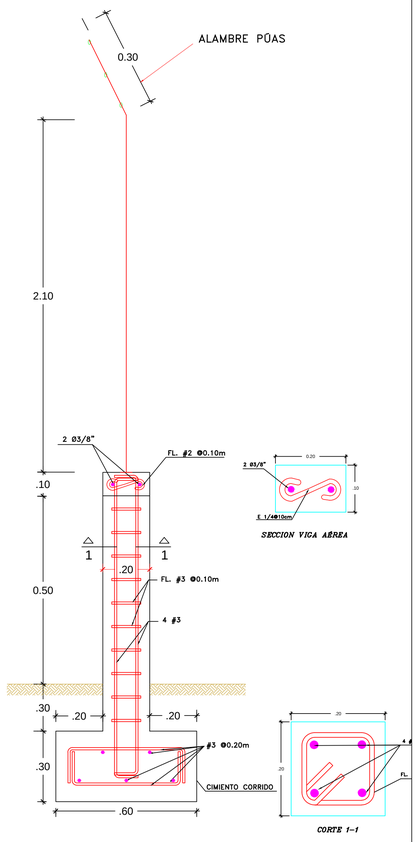

ZAPATA CERRAMIENTO

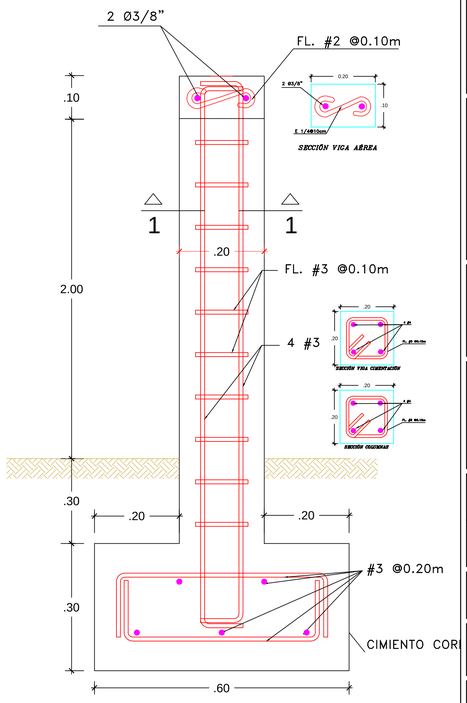

ZAPATA CASETA

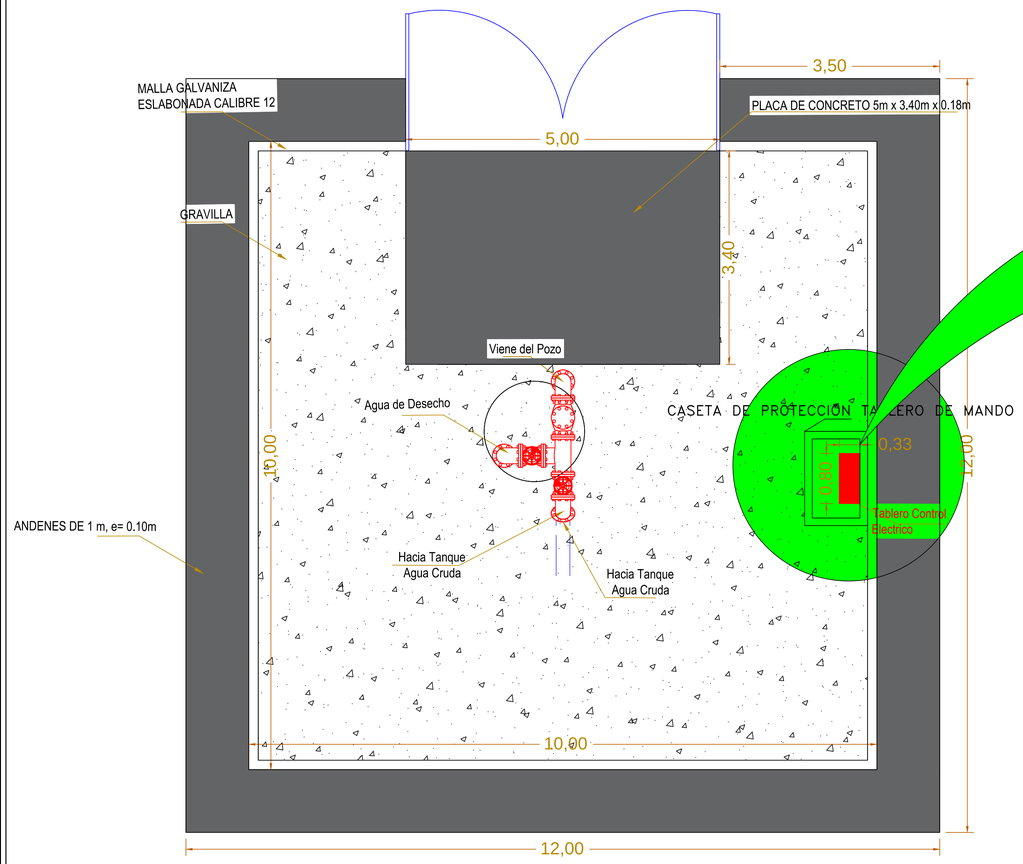

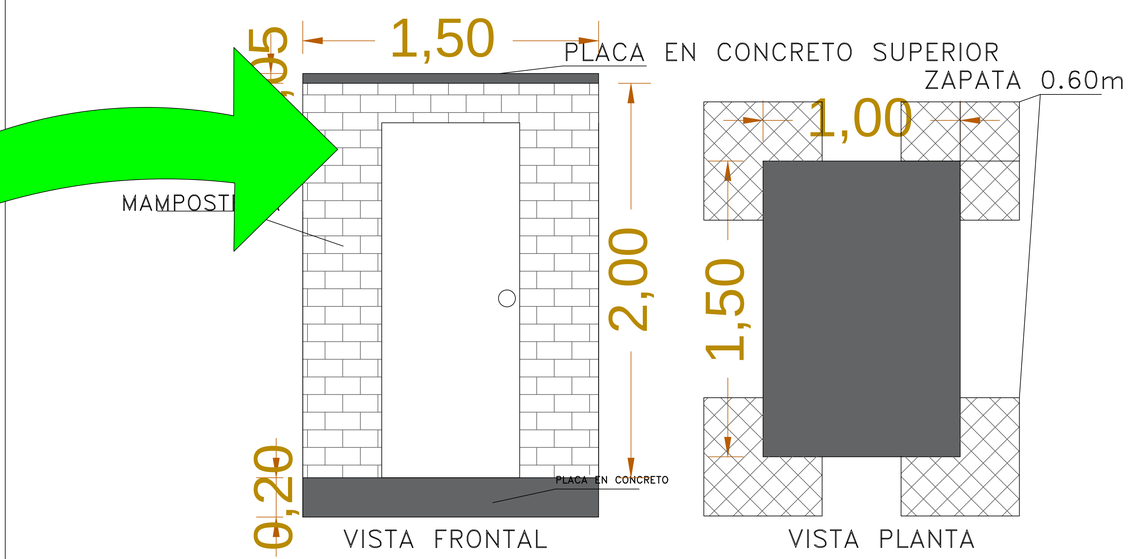

PROTECCIÓN TABLERO DE MANDO

EMPRESA:

avanzadas soluciones e acueducto y alcantarillado s..a e.s.p.

Gerencia Técnica
Área de proyectos

PROYECTO:
SISTEMA DE RESPALDO DEL ACUEDUCTO MUNICIPIO DE RIHACHA

LOCALIZACION:
POZOS PERFORADOS SENA, BATALLÓN, LOTE CRESES

CONTIENE:
PLANO TIPO CERRAMIENTOS POSOS PERFORADOS

RUTA DIGITAL:

LAYOUT:

ESCALA:	FECHA:
INDICADAS	17/03/2015

TIPO DE PLANO:	PLANO:
AC	P001-1

APROBO ING.:
FELIPE GOMEZ ALZATE
MATRICULA No.:
2520-2173026CND
FIRMA:

APROBO ING.:
MARLON BRUGES FREYLE
MATRICULA No.:
08202149420ATL
FIRMA:

APROBO ING.:
ALVARO REALES HERNÁNDEZ
MATRICULA No.:
08236119678ATL
FIRMA:

DIGITALIZO:
ARLES M. BONILLA

LEVANT. TOPOGRÁFICO:	CARTERA No.:

ESCALA DE PLOTEO:	TAMAÑO DE PAPEL:
1000 - 1000	690 x958

OBSERVACIONES:
Este plano ha sido desarrollado por medio digitales electronicos y tanto su diseño como su dibujo, tiene derechos reservados de autor. No se permite su reproducción total o parcial ni su uso en ningun aspecto.

IMPRESO POR: **XXXXXXXX**
FECHA DE IMPRESIÓN: **15-08-2014**
FECHA DE GUARDADO: **15 de Agosto de 2014**

CONTROL DE CAMBIOS

No.	Fecha	Modifico	Resumen de Cambios
4	17-03-15	ARLES BONILLA	MONTAJE DE PLANOS PERFIL DE CERRAMIENTOS DE POSOS

CONVENSIONES