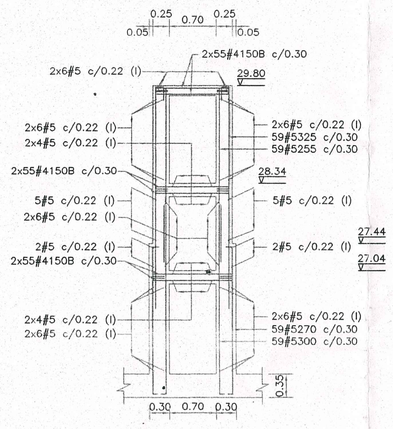

CANALES DE RECOLECCION
DISTRIBUCION DE AGUA

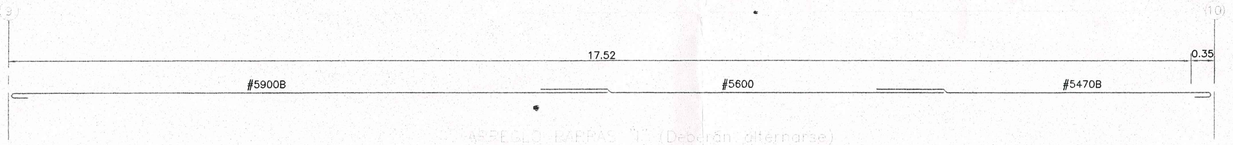

ARREGLO BARRAS "I" (Deberán alternarse)

CARTILLA REFUERZO FLOCULADOR					
LOCALIZACION	CODIGO	ESQUEMA	CANTIDAD	LONG. TOTAL	PESO (Kg)
CANALES DE RECOLECCION Y DISTRIBUCION DE AGUA (Son 4) Concreto f'c 24.5=49m3	4150B	0.20 5.35 0.20	330	495.00	495
	5300	0.20 4.80	118	354.00	549
	5255	7.50	118	300.90	466
	5270	0.20 2.80	118	318.60	494
	5325	3.90 0.40 0.40	118	383.50	595
	5900B	0.30 0.85 0.15	102	918.00	1423
	5600	3.90 0.20 0.25	102	612.00	949
	5470B	3.35 0.20 0.25	102	479.40	744
				TOTAL=	5715

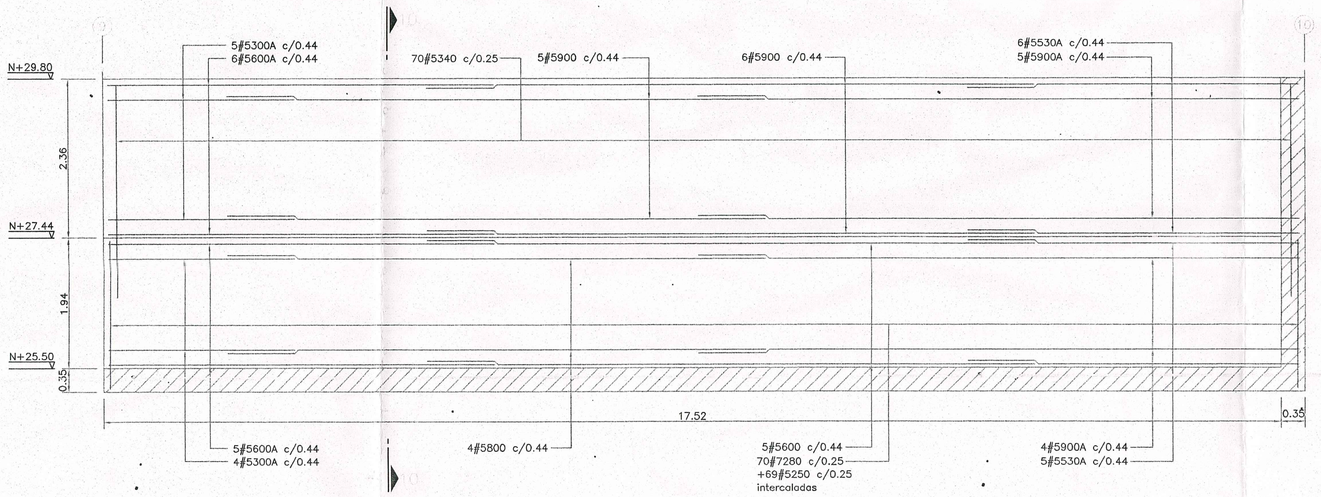

MUROS INTERIORES – AMBAS CARAS
SEDIMENTADOR

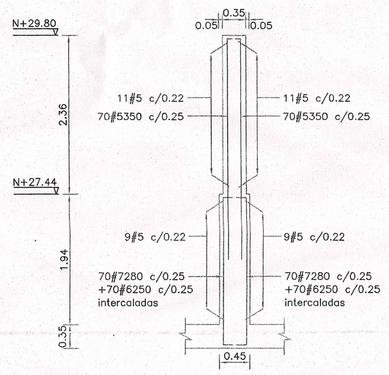

CORTE 10–10
MUROS INTERIORES
SEDIMENTADOR

CARTILLA REFUERZO SEDIMENTADOR					
LOCALIZACION	CODIGO	ESQUEMA	CANTIDAD	LONG. TOTAL	PESO (Kg)
MUROS INTERMEDIOS (Son 3) Concreto f'c 24.5=91m3	5600A	0.20 3.80	66	396.00	614
	5300A	0.20 2.80	54	162.00	251
	5900	9.00	96	864.00	1339
	5900A	0.20 5.80	54	486.00	753
	5350	0.20 3.30	420	1470.00	2279
	5800	8.00	54	432.00	670
	5530A	0.20 5.10	66	349.80	542
	7280 B	0.20 0.40 2.20	420	1176.00	3575
	6250	0.40 2.10	420	1050.00	2352
				TOTAL=	12375

ACUEDUCTO Y ALCANTARILLADO DE POPAYAN S.A. E.S.P.
SUBGERENCIA FISICA
PROYECTO APROBADO

FECHA

FIRMA

NOTAS:

1. VEANSE NOTAS GENERALES EN PLANO E–S–01–5

Revision No.	Fecha	Descripción	Dibujó	Revisó	Aprobó
B	Abr/04	Emitido para construcción. Incluidos Comentarios	S.I.L.C.	M.G.P.	
A	Feb/04	Emitido para comentarios	S.I.L.C.	M.G.P.	

MINISTERIO DE VIVIENDA, CIUDAD Y TERRITORIO

Concepto Técnico X

Viabilidad X

Reformulación No.

Comité No. 38/14

Fecha: 15 Nov 2016 / 29 Mar 2017

CORPORACION AUTONOMA REGIONAL DEL CAUCA – CRC CONSORCIO ACUANORTE ACUEDUCTO PARA LA ZONA NORTE DE POPAYAN	PROYECTO MIGUEL J. GOMEZ PADILLA INGENIERO CIVIL	DIBUJO: S. LOPEZ C. FECHA: FEBRERO DE 2004	ELABORO: Miguel J. Gómez Padilla REVISO: HIDROTEC LTDA. APROBÓ: U.T. INTERVENTORIA C.R.C.	SON 5 PLANCHAS PLANCHA No. E-S-04-5	ESCALAS: 1:50	PLANTA DE TRATAMIENTO RIO BLANCO REFORMAS A MODULOS DE PROCESO	CONTIENE: SEDIMENTADOR CANALES DE RECOLECCION Y DISTRIBUCION DE AGUA–MUROS INTERIORES DIMENSIONES Y REFUERZO