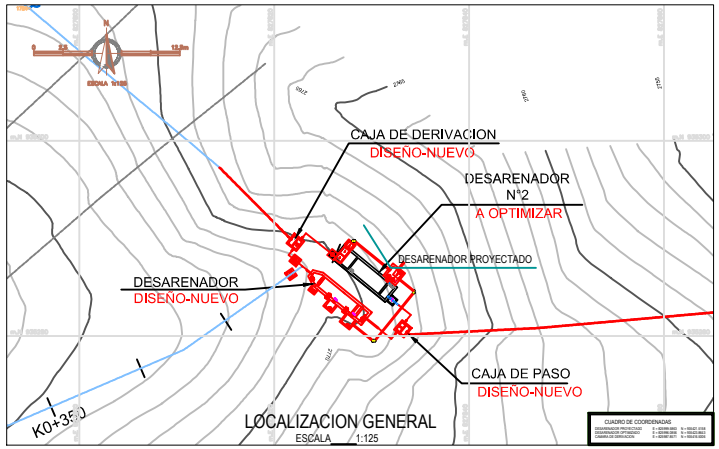

LOCALIZACION GENERAL
ESCALA____1:125

CUADRO DE COORDENADAS

DESARENADOR PROYECTADO	X = 820499.9863	Y = 950421.3313
DESARENADOR A OPTIMIZAR	X = 820499.9863	Y = 950421.3313
CAJA DE DERIVACION	X = 820497.8571	Y = 950418.8993

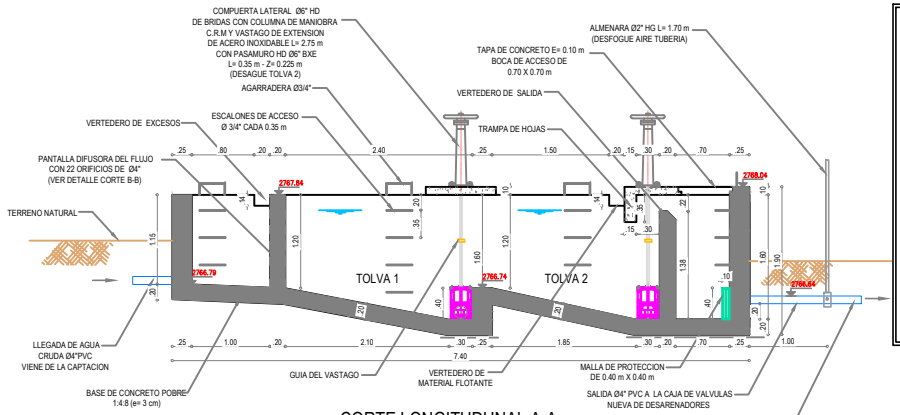

CORTE LONGITUDUNAL A-A
ESCALA____1:25

OPERACIÓN Y CONSERVACIÓN DE DESARENADORES

Los Desarenadores que constituyen el sistema de abastecimiento deben ser sometidos a los siguientes rutinas para su operación y conservación.

Semanalmente

- Operar las válvulas o compuertas de desagüe para evitar la acumulación excesiva de sedimentos para su evacuación. Contribuir a que la evacuación se haga mediante la utilización de palas y chorro de agua.
- Retirar los palos, ramas, hojas y papeles que floten sobre la superficie del agua.
- Inspeccionar el estado y condiciones de funcionamiento de las estructuras en general, de las estructuras y accesorios de entrada y salida, en particular, para tomar los acciones correctivas del caso cuando puedan ser ejecutadas por el operador sin ayuda o recursos adicionales; o reportarlas al Jefe Operativo de la localidad cuando se requiera esta ayuda.
- Comprobar las condiciones de funcionamiento de las válvulas de cierre en las tuberías que conectan una a otra módulo de desarenadón, que se han propuesto para permitir la ejecución de acciones de conservación, mantenimiento y/o reparación el módulo de desarenación principal, sin suspender la conducción del agua a la localidad.
- Verificar que no haga acceso de animales mayores al desarenador. En caso de encontrar evidencia de este acceso, deberán inspeccionarse los cercos que existan estas instalaciones si ellos existen y tomar las medidas correctivas que estén a su alcance, o en caso contrario informarlo al jefe operativo.

Mensualmente

- Remover el sedimento y materiales depositados en el piso del canal, así como el musgo o vegetación adheridas al mismo o a las paredes interiores del canal.
- Operar mensualmente un módulo de desarenador como principal dejando el otro como de supleroia en caso de mantenimiento, y al mes siguiente invertir la operación a fin de tener en operación mensualmente cada una de los módulos de operación y evitar deterioro de los mismos por falta de uso de uno de ellos.

CUADRO DE ACCESORIOS DESARENADOR PROYECTO

ELEMENTO	CANTIDAD
COMPUERTA LATERAL Ø6" HD DE BRIDAS CON COLUMNA DE MANIOBRA C.R.M Y VASTAGO DE EXTENSION DE ACERO INOXIDABLE L= 2.75 m CON PASAMURO HD Ø6" BXE L= 0.35 m - Z= 0.225 m	2
ESCALONES DE ACCESO Ø 3/4" CADA 0.35 m	8
ESCALONES DE ACCESO Ø 5/8" CADA 0.35 m	1
MALLA DE PROTECCION DE 0.40 m X0.40 m	1
NIPLE Ø6" PVC - L=2.40 m	1
NIPLE Ø8" PVC - L=2.40 m	1

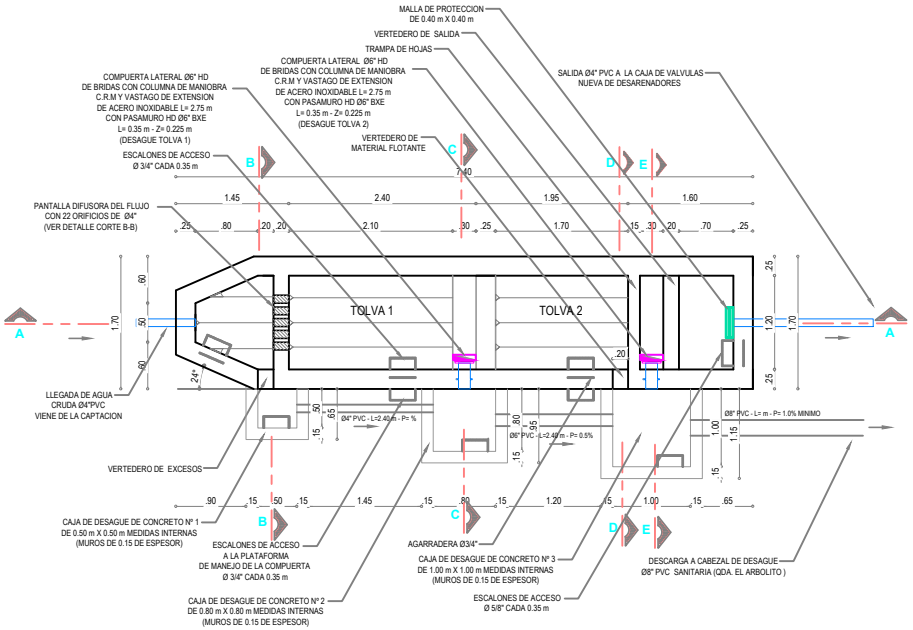

PLANTA GENERAL
ESCALA____1:25

NOTAS:

1. Las dimensiones mostradas en los planos se encuentran en metros
2. se debe verificar en replanteo geométrico y altimétrico total de los redes y estructuras para verificar las longitudes y cotas de diseño planteadas y ajustar las cantidades de obra, garantizando en todo momento las cotas de estructuras planteadas

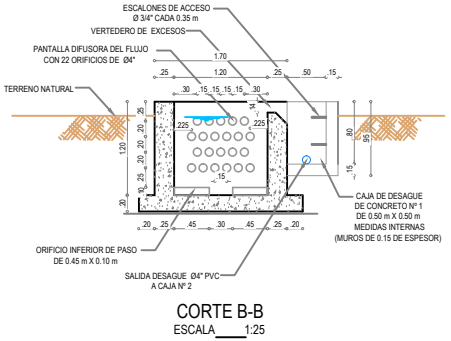

CORTE B-B
ESCALA____1:25

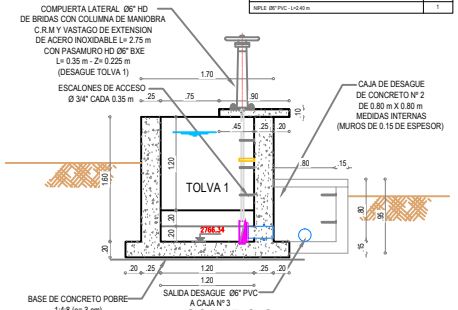

CORTE C-C
ESCALA____1:25

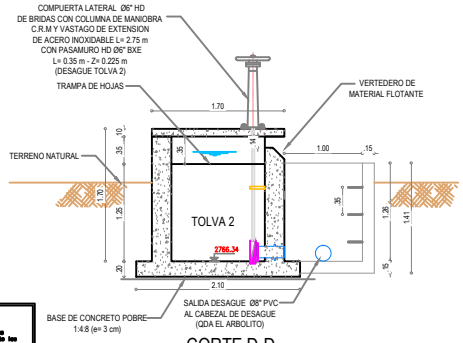

CORTE D-D
ESCALA____1:25

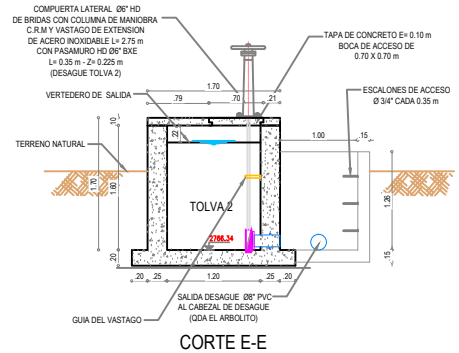

CORTE E-E
ESCALA____1:25

EMPRESA DE ACUEDUCTO, ALCANTARILLADO Y ASEO DEL TOLIMA S.A. E.S.P.	PROYECTO:	OBJETO:	LOCALIZACION: ESCALA 1: 5000	ELABORÓ: CONSORCIO DISEÑOS TOLIMA	PROYECTO: MEJORAMIENTO DEL SISTEMA DE ACUEDUCTO BSSON PLAN MAESTRO DEL MUNICIPIO DE RONCEVALLES DEPARTAMENTO DE TOLIMA	MODIFICACIONES: FECHA / REVISIÓN / NOMBRE ING. RESPONSABLE / FIRMA
No DE CONTRATO 062 de 2010	SUPERVISOR DEL CONTRATO: ING. LEONEL A. NIETO SUAREZ M.P. 73082-189197 TLM	AJUSTE, ACTUALIZACION Y/O FORMULACIÓN DE PLANES MAESTROS Y DISEÑOS DE LOS SISTEMAS DE ACUEDUCTO EN EL DEPARTAMENTO DE TOLIMA		CONTELAC LTDA	CONTENIDO: DISEÑO MODULO DE DESARENACIÓN ADICIONAL QUEBRADA EL ARBOLITO	DISEÑO: ING. FELIX MARCHAN R. P. 15028-139446 SVC
	DIRECTOR INTERVENTORIA: ING. ERNESTO GARCÍA VALDERRAMA M.P. 25202-01470 CND					REVISÓ: ING. MANUEL CARDENAS R. M.P. 25202-176167 CND

ESCALA: INDICADA	PLANO: 24	
	FECHA: JULIO DE 2011	
	ARCHIVO: 024-01-02-02-02-02.dwg	